CVL

COLLECTION
LUMINAIRES
2024

UNE ENTREPRISE FAMILIALE 100% FRANÇAISE

Il y a plus de trente ans, Éric Baron reprenait le flambeau de l'entreprise familiale CVL, fondée par son père Henri en 1960. Le nouveau président a très vite impulsé un virage vers le design et un parti pris contemporain. La collection de luminaires traditionnels en fer forgé et céramique a progressivement laissé place à une gamme résolument moderne, aujourd'hui réalisée en laiton massif. La qualité du matériau et la perfection des lignes sont les qualités premières qui inspirent les clients de CVL.

Forte de six décennies d'expérience, son équipe de trente-cinq salariés s'applique au quotidien à préserver et enrichir ces savoir-faire uniques dans la fabrication de luminaires en laiton, au sein d'une unité de production installée près d'Angers, dans la région Pays de la Loire...

Les artisans de CVL sont tous des hommes et femmes de l'art, passionnés par leur métier. Ils fabriquent l'intégralité des collections à la main, dans la maîtrise de gestes minutieux, au sein d'ateliers à la frontière de l'orfèvrerie et de l'industrie.

ESPRIT D'ÉQUIPE ET FAMILLE DE CRÉATEURS

Designer intégrée chez CVL, Émilie Cathelineau est chargée de développer les nouveaux produits et d'animer la cellule de création et le bureau d'études. Elle planche également sur les projets sur mesure : ce service est unanimement apprécié par les prescripteurs dont les requêtes pointues requièrent une expertise poussée. Sans renier son savoir-faire ancestral, CVL a su s'adapter aux nouvelles technologies et s'est dotée de logiciels de création performants, permettant la réalisation de fichiers et rendus 3D indispensables à ses clients.

Depuis plusieurs années, l'entreprise a su s'ouvrir au regard et à l'inventivité de designers indépendants tels que Hervé Langlais, Pauline Deltour, POOL studio ou Sylvain Willenz. Ces fructueuses collaborations sont le gage d'une image de marque modernisée, mais aussi de nouvelles collections, toujours en harmonie avec l'esprit CVL.

A 100% FRENCH FAMILY COMPANY

More than 30 years ago, Éric Baron took over the family business CVL, founded by his father Henri in 1960. The new president very quickly initiated a shift towards design and a contemporary bias. The collection of traditional wrought iron and ceramic lights has gradually given way to a resolutely modern range, now made of solid brass. The quality of the material and the perfection of the lines are the primary qualities that inspire CVL's clients.

With six decades of experience, its team of thirty-five employees works daily to preserve and enrich their unique know-how in the manufacture of brass lighting, within a production unit located near Angers, in the region of the Loire Valley...

CVL artisans are all men and women of art, passionate about their work. They produce all of the collections by hand, mastering meticulous techniques, in workshops on the border line between goldsmith and industry.

TEAM SPIRIT AND FAMILY OF DESIGNERS

Integrated designer at CVL, Émilie Cathelineau is responsible for developing new products and responsible for leading the creation unit and the design office. She also works on bespoke projects : this service is unanimously appreciated by specifiers whose specific requests require in-depth expertise. Without denying its ancestral know-how, CVL has been able to adapt to new technologies and is equipped with high-performance creation software, allowing the creation of 3D files and renderings essential to its customers.

Over the years, the company has opened up to the inventiness of independent designers such as Hervé Langlais, Pauline Deltour, POOL studio or Sylvain Willenz. These fruitful collaborations are the pledge of a modernized brand image, but also of new collections, always in harmony with the CVL spirit.

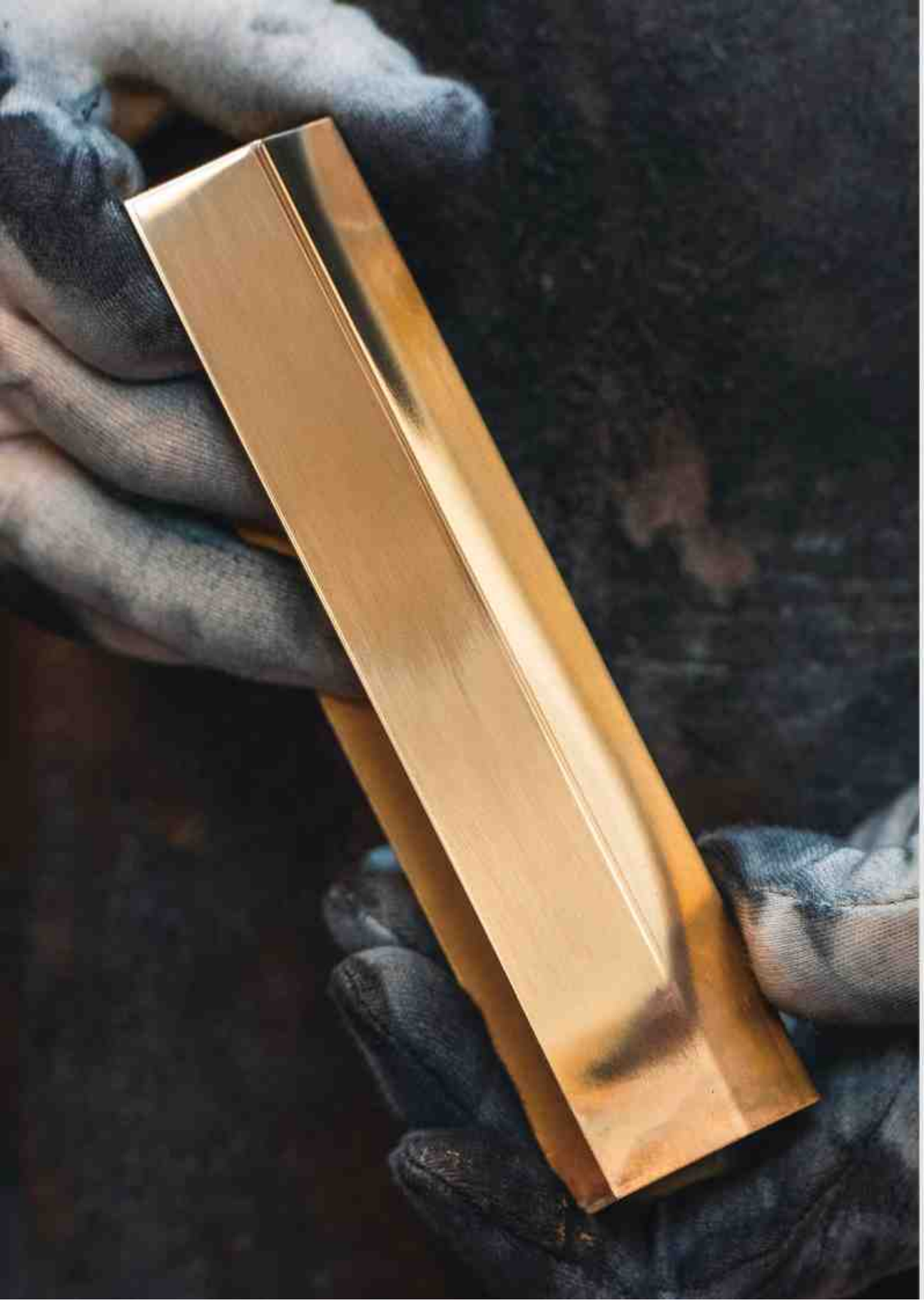

UNE DISTRIBUTION INTERNATIONALE ET DES PROJETS À TRAVERS LE MONDE

Forte d'un solide réseau de partenaires, CVL est représentée sur les cinq continents. L'entreprise familiale expose régulièrement ses créations dans les salons les plus prestigieux : Euroluce à Milan, ICFF à New York, Maison et Objet, Architect@Work et Equip'Hotel à Paris... Ses clients, architectes et décorateurs, plébiscitent ses luminaires dans le cadre de leurs projets, résidentiels comme hôteliers. CVL peut s'enorgueillir de sa présence dans des aménagements privés de standing autant que des rénovations hôtelières de prestige et des boutiques de luxe : Waldorf Astoria, Marriott, Four Seasons, Crowne Plaza, Cartier, Boucheron, Harrods... pour n'en citer que quelques-uns.

UN SAVOIR-FAIRE RECONNU ET RECHERCHÉ

Les architectes d'intérieur et décorateurs à la recherche d'un savoir-faire artisanal de haut niveau sont nombreux à confier la réalisation de leurs pièces à CVL. L'entreprise est en permanence à l'écoute de ses clients et de leurs besoins. Elle a développé un regard pointu, tourné vers l'architecture, sans compromis ni concession sur la technicité et la performance. La maîtrise de toutes les étapes de production – dès le prototypage réalisé en interne – et des technologies de l'éclairage, permettent à CVL d'offrir flexibilité et rapidité d'exécution, deux vertus indispensables pour ses clients. Depuis de nombreuses années, CVL travaille également en partenariat avec des maisons d'éditions en France comme à l'étranger, qui lui confient le développement et la fabrication de leurs gammes de luminaires. Que ce soit pour des pièces uniques ou des séries, cette PME est constamment en phase d'auto-évaluation. Elle s'adapte en permanence aux avancées des technologies LED et crée des luminaires sophistiqués qui répondent aux normes internationales de plus en plus strictes. La certification « UL » des produits pour le marché nord-américain, et le développement d'une collection destinée à la salle de bain sont de parfaites illustrations de cette philosophie d'amélioration constante. Pour une qualité irréprochable, chaque produit est vérifié et testé avant emballage.

INTERNATIONAL DISTRIBUTION AND PROJECTS AROUND THE WORLD

With a strong network of partners, CVL is represented on all five continents. The family business regularly exhibits its creations at the most prestigious fairs : Euroluce in Milan, ICFF in New York, Maison et Objet, Architect@Work and Equip'Hotel in Paris... CVL's clients, architects and decorators, select its lighting as part of their projects, both residential and commercial. CVL can be proud of its presence in luxury private facilities as well as prestigious hotel renovations and luxury boutiques : Waldorf Astoria, Marriott, Four Seasons, Crowne Plaza, Cartier, Boucheron, Harrods... to only quote a few.

A RECOGNIZED AND SOUGHT-AFTER KNOW-HOW

Many interior architects and decorators looking for high-level craftsmanship entrust the creation of their pieces to CVL. The company is constantly attentive to its customers and their needs. It has developed a sharp eye for architecture, with no compromises or concessions on technical performance. The control of all stages of production, from prototyping carried out internally and lighting technologies, allow CVL to offer flexibility and speed of execution, two essential virtues for its customers. For many years, CVL has also worked in partnership with publishing houses in France and abroad, who entrust the company with the development and manufacture of their lighting ranges. One-offs or series, this SME is always questioning itself, constantly adapting, for example, to the evolution of LED technologies and developing complex luminaires that meet ever more demanding international standards. The "UL" certification of products for the North American market, and the development of a bathroom collection, are perfect illustrations of this philosophy of constant improvement. For impeccable quality, each product is checked and tested before packaging.

LA RECONNAISSANCE EPV

CVL Luminaires est fière de faire désormais partie des rares entreprises labellisées Entreprise du Patrimoine Vivant (EPV), récompense remise par le préfet de la région en décembre 2023. Ce label distingue des entreprises qui détiennent un savoir-faire artisanal ou industriel exceptionnel, contribuant ainsi à la richesse du patrimoine économique français. Les entreprises labellisées EPV sont sélectionnées pour leur excellence, leur tradition et leur capacité à innover dans leur domaine.

Le processus d'obtention du label EPV est rigoureux. Les entreprises candidates sont évaluées selon plusieurs critères, tels que la maîtrise des techniques traditionnelles, la qualité de la production, l'ancienneté du savoir-faire, ainsi que leur engagement en matière de Responsabilité Sociétale des Entreprises (RSE). Seules celles qui répondent à des normes élevées et qui incarnent véritablement l'excellence dans leur secteur peuvent prétendre à cette distinction.

Le label EPV est une marque de qualité et de reconnaissance qui offre une visibilité significative aux entreprises qui en bénéficient. Il témoigne non seulement de l'authenticité et de la valeur du patrimoine économique français, mais il contribue également à promouvoir l'innovation et la pérennité des savoir-faire traditionnels.

Ainsi, lorsqu'une entreprise arbore le label EPV, cela signifie qu'elle incarne l'excellence, la tradition, l'innovation et s'engage activement dans des pratiques responsables, faisant d'elle une ambassadrice remarquable du patrimoine vivant français.

EPV RECOGNITION

CVL Luminaires is proud to be one of only a handful of companies to have been awarded the Entreprise du Patrimoine Vivant (EPV) label, an award presented by the regional prefect in December 2023. This certification label distinguishes companies with exceptional craftsmanship or industrial know-how, contributing to the richness of France's economic heritage. EPV-labeled companies are selected for their excellence, tradition and ability to innovate in their field.

The process for obtaining the EPV label is a rigorous one. Candidate companies are evaluated according to a number of criteria, including their mastery of traditional techniques, the quality of their production, the existence of their know-how, and their commitment to Corporate Social Responsibility (CSR). Only those that meet high standards and truly embody excellence in their sector can claim this distinction.

The EPV label is a mark of quality and recognition that offers significant visibility to the companies that benefit from it. Not only does it testify to the authenticity and value of France's economic heritage, it also helps promote innovation and the sustainability of traditional know-how.

So, when a company carries the EPV label, it means that it embodies excellence, tradition and innovation, and is actively committed to responsible practices, making it an outstanding ambassador of France's living heritage.

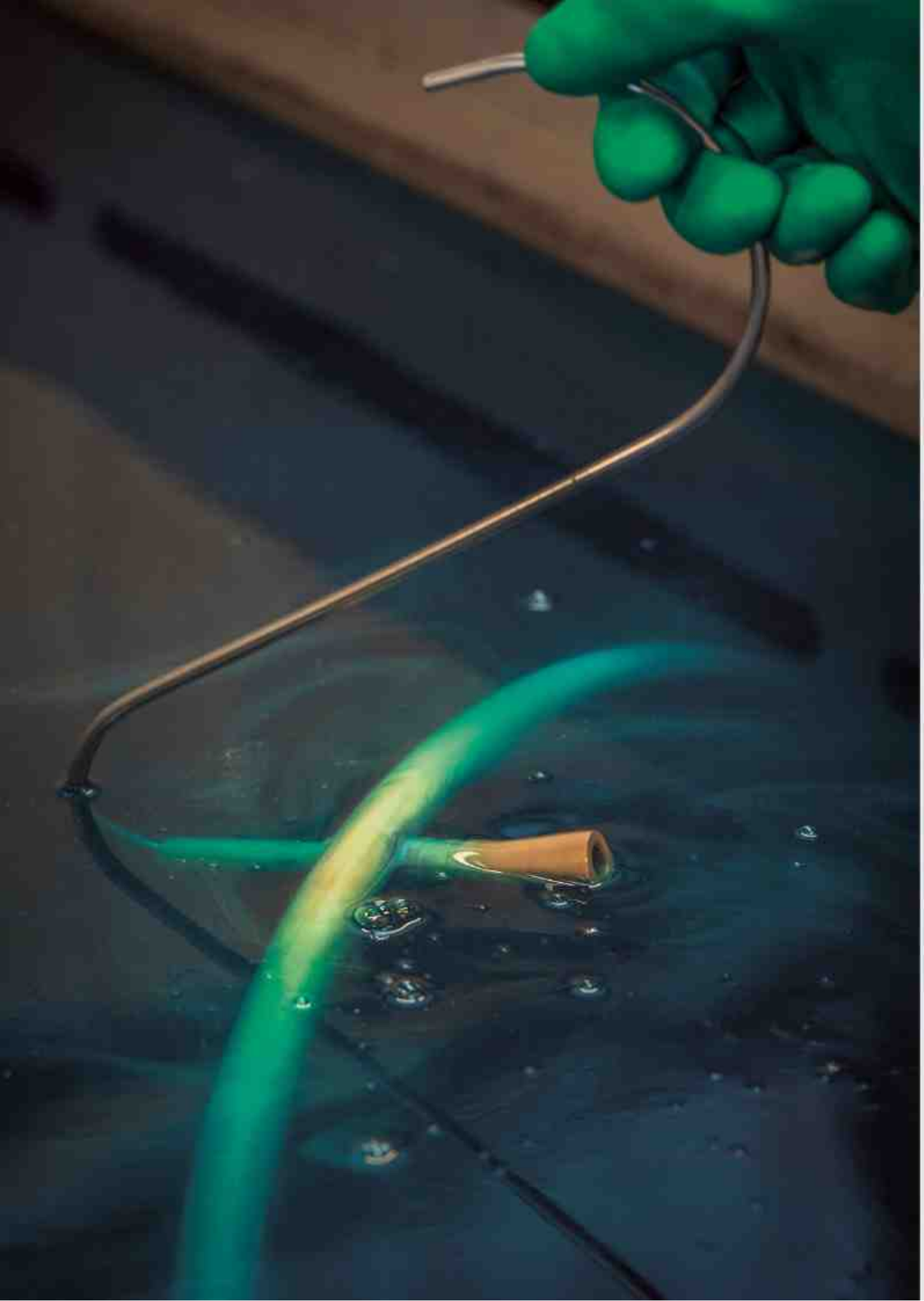

CVL LUMINAIRES : LE FUTUR DURABLE

CVL Luminaires est fière de son engagement envers ses collaborateurs et l'environnement, car elle croit que chaque produit créé devrait éclairer le monde tout en respectant la planète et ses habitants. Voici quelques-unes des actions concrètes que nous menons pour façonner un avenir plus durable :

1. Bien-être des employés
La santé et le bien-être des collaborateurs sont au cœur des préoccupations. Par exemple, CVL veille constamment à la réduction du niveau sonore de ses machines et de ses locaux. Ces derniers, par ailleurs, disposent d'un éclairage naturel : confort acoustique et lumineux créent un environnement propice au bien-être de chacun.

2. Protection de la santé
L'entreprise accorde une importance capitale à la santé de ses salariés, en mettant en place des mesures exigeantes pour assurer un environnement de travail sûr et sain. Par exemple, des systèmes de ventilation ont été spécialement étudiés afin de capter les émissions de poussière et de particules à la source et les retraiter.

3. Formation et emploi
En partenariat avec Pôle Emploi et des organismes de formation, CVL offre des formations diplômantes en interne à ses nouveaux collaborateurs. Cette initiative vise à favoriser l'insertion professionnelle tout en renforçant les compétences des équipes.

4. Recyclage de l'eau
Soucieuse de la protection de l'environnement, CVL a adopté un fonctionnement en rejet zéro pour les eaux utilisées dans le process de production. L'eau est maintenue en circuit fermé dans l'usine où elle est recyclée puis réutilisée en continu.

5. Contrôles environnementaux
L'entreprise effectue également régulièrement des contrôles et des analyses approfondis sur ses rejets atmosphériques, s'assurant ainsi d'être très en deçà des normes environnementales les plus strictes.

6. Zéro perte
La récupération des chutes de matières premières fait partie intégrante du processus de fabrication. Ainsi, les déchets sont minimisés et recyclés.

7. Emballages durables
Dans une démarche de réduction de son empreinte environnementale, les emballages en polystyrène et les boîtes plastiques ont été abandonnés à la faveur du papier froissé et du carton recyclé.

CVL LUMINAIRES: A SUSTAINABLE FUTURE

CVL Luminaires is proud of its commitment towards its employees and the environment, believing that every product it creates should light up the world while respecting the planet and its inhabitants. Here are some of the concrete actions we carry out to build a more sustainable future:

1. Employee well-being
The health and well-being of our employees is a core concern. For example, CVL constantly strives to reduce the noise level of its machines and premises. In addition, the latter also have natural lighting: acoustic and lighting comfort create an environment that favors everyone's well-being.

2. Health protection
The company attaches the utmost importance to the health of its employees, implementing stringent measures to ensure a safe and healthy working environment. For example, ventilation systems have been specially designed to capture dust and particle emissions at source and reprocess them.

3. Training & employment
In partnership with Pôle Emploi and training organizations, CVL offers its new employees in-house training leading to a diploma. This initiative aims to promote professional integration while strengthening the skills of its teams.

4. Water recycling
To protect the environment, CVL has adopted a zero-discharge operation for water used in the production process. The water is kept in a closed circuit in the factory, where it is recycled and reused continuously.

5. Environmental controls
The company also regularly carries out in-depth checks and analyses on its atmospheric emissions, ensuring that it remains well below the most stringent environmental standards.

6. Zero Waste
The recovery of raw material offcuts is an integral part of the manufacturing process. Thus, waste is minimized and recycled.

7. Sustainable packaging
In an approach to reduce its environmental footprint, polystyrene packaging and plastic boxes have been abandoned in favor of crumpled paper and recycled cardboard.

DESIGNERS

ÉMILIE CATHELINEAU

Lorsqu'Émilie Cathelineau rejoint CVL en tant que designer intégrée en 2003, l'entreprise n'a pas encore de bureau de création. Sa mission : faire évoluer la gamme encore très classique, mais reconnue pour la qualité de ses finitions. Spécialiste du luminaire, elle est la personne de référence pour le développement de produits et fait le lien avec les autres designers. Aujourd'hui, Émilie a plus d'une dizaine de collections à son actif. Déclinées sous toutes les formes de luminaires, elles empruntent leur style autant aux mouvements Art déco qu'au design contemporain.

When Émilie Cathelineau became part of CVL as a designer back in 2003 the company did not yet have a design studio. Her mission was to develop the existing classic range which was known for its quality and various finishes. As an expert in lighting, she is the person in charge for the development of the products and goes over changes and novelties with the other designers. At present, Émilie has designed over ten collections. Made up of all sorts and forms of lights, her collections are inspired from other Art Déco styles to contemporary designs.

PAULINE DELTOUR

Après Olivier de Serres et l'École Nationale Supérieure des Arts Décoratifs de Paris, Pauline Deltour part, durant trois ans, assister à Munich le designer allemand Konstantin Grcic. Elle apprend à ses côtés son métier, envisage de nouvelles méthodes de travail et approfondit son vocabulaire stylistique. En 2011, armée d'une expérience solide, Pauline Deltour revient à Paris et monte son entreprise de design d'objets. Elle collabore également à des projets de scénographie en architecture d'intérieur. En 2017, elle rejoint l'équipe de créateurs de CVL et dessine la collection Signal.

After studying at Olivier de Serres and Paris's famous École nationale supérieure des arts décoratifs, Pauline Deltour assited the German designer Konstantin Grcic during three years. During her time with him she learnt more about her job, considered new working skills and gained further stylistic vocabulary. In 2011 Pauline Deltour returned to Paris, with even more experience, and set up her own company of designing objects. She also collaborated on interior design projects. In 2017 she joined CVL's designer team and created the Signal collection.

HERVÉ LANGLAIS

Architecte de formation, Hervé Langlais collabore de nombreuses années avec Paul Andreu, spécialiste français des constructions aéroportuaires, et y dessine le Grand Théâtre National de Chine à Pékin ou encore l'Oriental Art Center à Shanghai. Vingt ans plus tard, il retrouve ses premières amours et développe une activité de designer produit. Cet ancien dessinateur de structure accorde une attention particulière aux détails, aux formes épurées et à la rareté des matériaux. Premier designer indépendant à officier pour CVL.

Trained as an architect, Hervé Langlais collaborated for many years with Paul Andreu, a specialist in airport constructions, and together designed the National Centre for the Performing Arts in Beijing in China and even the Shanghai Oriental Art Center. Twenty years later, he started again doing what he loved and developed an activity as a product designer. This former building designer grants specific importance to each detail, refined form and to the rarity of materials. Hervé was the first independent designer to become part of the CVL team.

POOL

Le studio de création parisien, fondé en 2011 par Léa Padovani et Sébastien Kieffer, intervient autant dans les champs du mobilier, de l'environnement que de l'architecture d'intérieur. Collections signées ou collaborations avec d'autres ateliers et manufactures, le duo POOL réfléchit ses créations dans leur contexte global. La composition géométrique, où formes et couleurs agencent des volumes radicaux, se décline comme une véritable marque de fabrique du tandem transdisciplinaire.

The Parisian design studio, founded in 2011 by Léa Padovani and Sébastien Kieffer, intervenes in as much domains as furniture, environment, and interior architecture. The duo POOL studies its creations in a global context, either when signing their own collections or collaborating with other workshops and manufacturers. The geometric composition, in which shapes and colors combine to form radical volumes, is a true trademark of the transdisciplinary tandem.

SYLVAIN WILLENZ

Né à Bruxelles en 1978, Sylvain Willenz a vécu aux Etats-Unis, en Belgique et en Grande Bretagne. Diplômé du Royal College of Art de Londres en 2003, Willenz ouvre un an plus tard son bureau de design à Bruxelles. Willenz fut nommé designer Belge de l'année en 2009. Connu pour son esthétique simple et graphique, Willenz est fasciné par la l'industrie et l'artisanat, la production et les matériaux. Au cours des années, il a développé un style singulier, une ligne claire, insufflant ainsi à ses créations une élégance unique, classique et si reconnaissable aujourd'hui.

Born in Brussels in 1978, Sylvain Willenz has lived consecutively in the US, Belgium and in the UK. Sylvain studied MA Design Products at the Royal College of Art in London, graduating in 2003. In 2004, he opened his Design Office, based in Brussels, Belgium. Willenz was named Belgian Designer of the Year in 2009. Renown for his strong yet simple graphic aesthetic, Sylvain is fascinated by production, manufacturing and pays great attention to detail. Over the years, he has developed a singular style, a "ligne claire", impregnating his creations with a unique and classical elegance that is today so recognizable.

INDEX

A

18 **Airy** Appliques – Wall lights
22 **Arborescence** Suspensions – Pendants
25 **Arborescence** Appliques – Wall lights
25 **Arborescence** Lampes de table – Table lamps
30 **Arborescence** Lampadaires – Floor lamps
32 **Atmos** Appliques – Wall lights

C

40 **Calé(e)** Suspensions – Pendants
50 **Calé(e)** Appliques – Wall lights
51 **Calé(e)** Spots
52 **Calé(e)** Lampes de table – Table lamps
54 **Calé(e)** Lampadaires – Floor lamps
56 **Cercle & trait** Suspensions – Pendants
62 **Cercle & trait** Potence – Deported wall lamp
63 **Cercle & trait** Liseuse – Standing reading lamp
65 **Cercle & trait** Lampadaire – Floor lamp
66 **Compass** Suspension – Pendant
68 **Compass** Applique – Wall light
70 **Constellation** Appliques – Wall lights
74 **Cornet** Suspension – Pendant
79 **Cornet** Appliques – Wall lights
80 **Couture** Lampe de table – Table lamp

E

84 **Earth** Appliques – Wall lights
92 **Éclipse** Applique – Wall light
96 **Extra** Suspensions – Pendants

F

103 **Fléa** Suspension – Pendant
100 **Fléa** Applique – Wall light

G

104 **Gamma** Suspensions – Pendants
111 **Gamma** Appliques – Wall lights

J

114 **Janed** Appliques – Wall lights
120 **Janed** Lampe de table – Table lamp

L

128 **Link** Appliques – Wall lights
122 **Link** Liseuses – Reading wall lights
133 **Link** Lampadaire – Floor lamp
133 **Link** Lampe de table – Table lamp
134 **Louis** Suspensions – Pendants

N

140 **Nacho** Suspensions – Pendants

P

144 **Pirouette** Appliques – Wall lights

R

148 **Ring** Suspension – Pendant

S

152 **Saturne** Suspension – Pendant
156 **Signal** Suspensions – Pendants
164 **Signal** Appliques – Wall lights
159 **Signal** Lampadaires – Floor lamps
168 **Solitaire** Lampadaires – Floor lamps
172 **Storm** Suspension – Pendant
175 **Storm** Applique – Wall light
175 **Storm** Lampadaire – Floor lamp
174 **Storm** Lampes de table – Table lamps
178 **Strate** Appliques – Wall lights

T

190 **Tétra** Applique – Wall light

U

194 **Upper** Lampadaire – Floor lamp

W

202 **Wonder** Applique – Wall light
198 **Wonder** Lampes de table – Table lamps

SALLE DE BAIN
BATHROOM

206 **IP Backstage** Appliques – Wall lights
212 **IP Calé(e)** Appliques – Wall lights
214 **IP Cornet** Appliques – Wall lights
216 **IP Gamma** Appliques – Wall lights
218 **IP Janed** Appliques – Wall lights
220 **IP Link** Appliques – Wall lights
224 **IP Metrop** Appliques – Wall lights
228 **IP Signal** Appliques – Wall lights
232 **IP Storm** Appliques – Wall lights

239 **Finitions / Finishes**

SUSPENSIONS – PENDANT LIGHTS

Arborescence p. 22
Calé(e) p. 40
Cercle & trait p. 56
Compass p. 66
Cornet p. 74
Extra p. 96
Flea p. 103
Gamma p. 104
Louis p. 134
Nacho p. 140
Ring p. 148
Saturne p. 152
Signal p. 156
Storm p. 172

APPLIQUES – WALL LIGHTS

Airy p. 18
Arborescence p. 25
Atmos p. 32
Calé(e) p. 50
Cercle & trait p. 62
Compass p. 68
Constellation p. 70
Earth p. 84
Cornet p. 79
Eclipse p. 92
Flea p. 100
Gamma p. 111
Janed p. 114
Link p. 122
Pirouette p. 144
Signal p. 164
Storm p. 175
Strate p. 178
Tétra p. 190
Wonder p. 202

LAMPES DE TABLE – TABLE LAMPS

Arborescence p. 25
Calé(e) p. 52
Couture p. 80
Janed p. 120
Link p. 133
Storm p. 174
Wonder p. 198

LAMPADAIRES – FLOOR LAMPS

Arborescence p. 30
Calé(e) p. 54
Cercle & trait p. 65
Link p. 133
Signal p. 159
Solitaire p. 168
Storm p. 175
Upper p. 194

SALLE DE BAIN – BATHROOM

IP Backstage p. 206
IP Calé(e) p. 212
IP Cornet p. 214
IP Gamma p. 216
IP Janed p. 218
IP Link p. 220
IP Metrop p. 224
IP Signal p. 228
IP Storm p. 232

* Currently not available in the US

AIRY

Gamme de réflecteurs tableaux épurés et graphiques, la collection est disponible dans de nombreuses options de longueur et de socles. L'applique *Airy* sait se faire discrète pour une mise en lumière de l'œuvre qu'elle accompagne.

A range of sleek, graphic picture lights, this collection is available in numerous lengths for the reflector and shapes for the base. The *Airy* wall light is discreet enough to highlight the work it is illuminating.

Finitions
Finishes

Détails page 239

Laiton satiné SB Satin brass	Graphite satiné SG Satin graphite	Nickel satiné SN Satin nickel	Cuivre satiné SC Satin copper
Laiton poli PB Polished brass	Graphite poli PG Polished graphite	Nickel poli PN Polished nickel	Cuivre poli PC Polished copper

Matériaux
Material

Tous – All	Tous – All	Airy Potence
Laiton massif	Diffuseur polycarbonate satiné	Socle aluminium peint noir
Solid Brass	Satin Polycarbonate diffuser	Black painted aluminum base

Source
Lamping

Airy 214 R/L/P (214 mm – 8.4")					
LED intégrée	192 lm	2700°K	4 W	Alim. électronique 24V intégrée	Variable (phase cut)
Integrated LED	192 lm	2700°K	4 W	Int. power supply 24V included	Dimmable (phase cut)
Airy 414 R/L/P (414 mm – 16.3")					
LED intégrée	384 lm	2700°K	6 W	Alim. électronique 24V intégrée	Variable (phase cut)
Integrated LED	384 lm	2700°K	8 W	Int. power supply 24V included	Dimmable (phase cut)
Airy 514 R/L/P (514 mm – 20.2")					
LED intégrée	480 lm	2700°K	8 W	Alim. électronique 24V intégrée	Variable (phase cut)
Integrated LED	480 lm	2700°K	8 W	Int. power supply 24V included	Dimmable (phase cut)
Airy 614 R/L/P (614 mm – 24.2")					
LED intégrée	576 lm	2700°K	9 W	Alim. électronique 24V intégrée	Variable (phase cut)
Integrated LED	576 lm	2700°K	9 W	Int. power supply 24V included	Dimmable (phase cut)
Airy 814 R/L/P (814 mm – 32")					
LED intégrée	768 lm	2700°K	11 W	Alim. électronique 24V intégrée	Variable (phase cut)
Integrated LED	768 lm	2700°K	11 W	Int. power supply 24V included	Dimmable (phase cut)
Airy 1014 R/L/P (1014 mm – 39.9")					
LED intégrée	960 lm	2700°K	13 W	Alim. électronique 24V intégrée	Variable (phase cut)
Integrated LED	960 lm	2700°K	13 W	Int. power supply 24V included	Dimmable (phase cut)
Airy 1214 L/P (1214 mm – 47.8")					
LED intégrée	1152 lm	2700°K	15 W	Alim. électronique 24V intégrée	Variable (phase cut)
Integrated LED	1152 lm	2700°K	15 W	Int. power supply 24V included	Dimmable (phase cut)
Airy 1414 L/P (1414 mm – 55.7")					
LED intégrée	1344 lm	2700°K	17 W	Alim. électronique 24V intégrée	Variable (phase cut)
Integrated LED	1344 lm	2700°K	17 W	Int. power supply 24V included	Dimmable (phase cut)
Airy 1614 L/P (1614 mm – 63.5")					
LED intégrée	1536 lm	2700°K	19 W	Alim. électronique 24V intégrée	Variable (phase cut)
Integrated LED	1536 lm	2700°K	19 W	Int. power supply 24V included	Dimmable (phase cut)

Designer Émilie Cathelineau

Airy R SB

Airy L SB

Airy R Socle rond – Round base
Uniquement de 214 à 1014 – Only from 214 to 1014

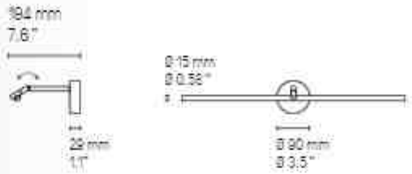

Longueurs – Lengths
214, 414, 514, 614, 814, 1014, 1214, 1414, 1614
Longueurs sur mesure possibles sur demande.
Custom lengths available upon request.

Airy L Socle long – Long base

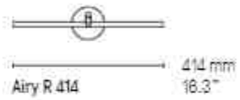

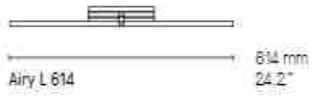

Airy P Socle potence – Stem base

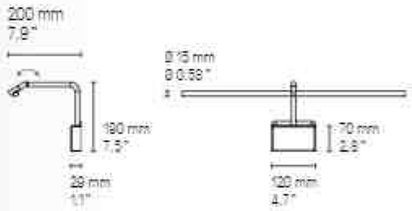

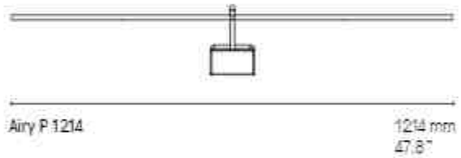

Airy P SB

ARBORESCENCE

Collection ouverte, *Arborescence* est une gamme complète qui se décline en différentes dimensions. Évolutive, vous avez la possibilité de vous orienter sur du sur-mesure.

One of our most popular collections, *Arborescence* is a complete range in a variety of sizes and finishes. As a flexible concept, you can customize the light into a bespoke product.

Finitions
Finishes
Détails page 239

Laiton satiné SB Satin brass	Graphite satiné SG Satin graphite	Nickel satiné SN Satin nickel	Cuivre satiné SC Satin copper
Laiton poli PB Polished brass	Graphite poli PG Polished graphite	Nickel poli PN Polished nickel	Cuivre poli PC Polished copper

Abat-jour
Lampshade

☐ Drop Paper® 100 ☐ Drop Paper® 101

Matériaux
Material

Tous – All Laiton massif Solid Brass	Tous – All Abat-jour Drop Paper® M1 Lampshade Drop Paper® M1	Lampes de table – Table lamps Lampadaires – Floor lamps Câble textile noir (longueur ≈ 2 m) Black textile cable (length ≈ 78.7")

Source
Lamping

Suspensions – Pendants

Suspensions – Pendant lights
1 x E27 LED 20 W max. non fournie — Variation*
1 x E27 LED 20 W max. not included — Dimming*
1 x E26 type A 150 W. Bulb not included

Appliques – Wall lights

Applique – Wall light XL
1 x E27 LED 20 W max. non fournie — Variation*
1 x E27 LED 20 W max. not included — Dimming*
1 x E26 type A 100 W. Bulb not included
Applique – Wall light XS
1 x E27 LED 20 W max. non fournie — Variation*
1 x E27 LED 20 W max. not included — Dimming*
1 x E26 type A 60 W. Bulb not included

Lampe de table – Table lamp

Lampe de table – Table lamp
1 x E27 LED 20 W max. non fournie — Interrupteur sur câble
1 x E27 LED 20 W max. not included — Cable switch
1 x E26 type A 100 W. Bulb not included — Cable switch

Lampadaires – Floor lamps

Lampadaires – Floor lamps
1 x E27 LED 20 W max. non fournie — Variateur à pied — Variation*
1 x E27 LED 20 W max. not included — Foot operated dimmer — Dimming*
1 x E26 type A 150 W. Bulb not included — Foot operated switch

Designer Hervé Langlais

* Les luminaires variables nécessitent l'utilisation d'ampoules compatibles avec la variation.
All dimmable light fixtures require the use of compatible bulbs.

Applique – Wall light XL

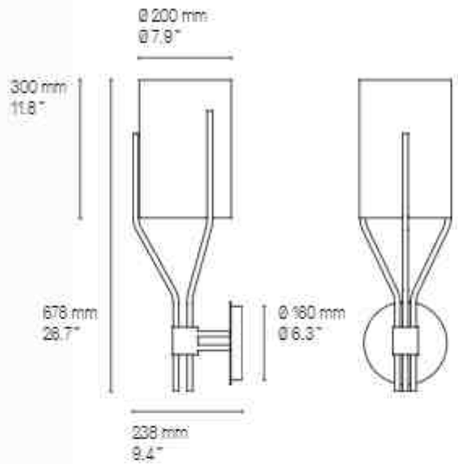

Applique – Wall light Arborescence XS SG

Applique – Wall light XS

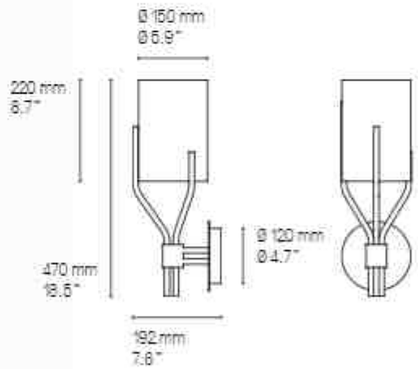

Lampe de table – Table lamp Arborescence SB

Lampe de table – Table lamp

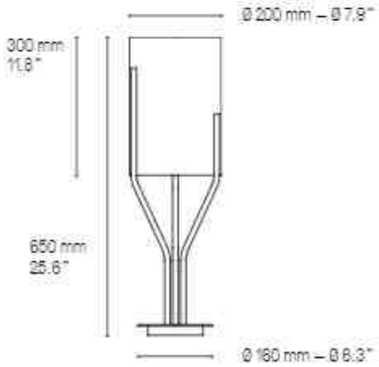

Suspension – Pendant XXS

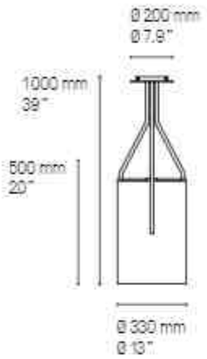

Suspension – Pendant XS

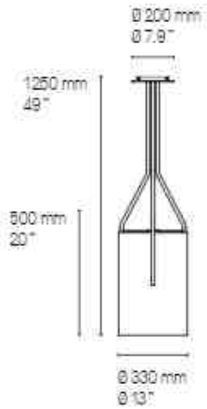

Suspension – Pendant S

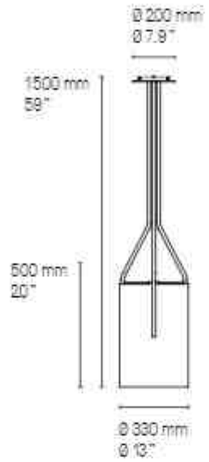

Suspension – Pendant L

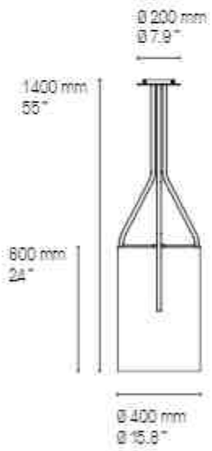

Suspension – Pendant XL

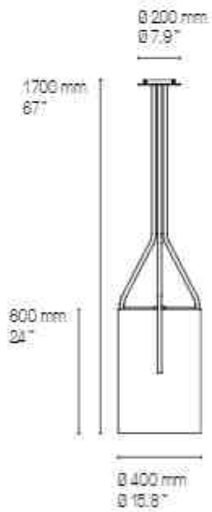

Suspension – Pendant XXL

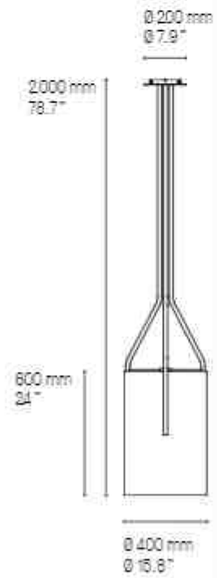

Hauteur sur mesure, version LED et DALI sur demande.
Custom heights, LED and DALI version upon request.

Suspension – Pendant Arborescence XXS – XS – S PB

Lampadaire – Floor lamp XXS

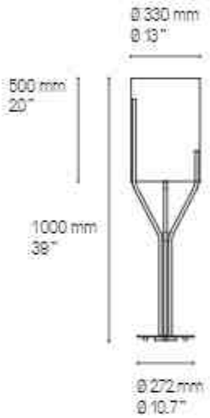

Lampadaire – Floor lamp XS

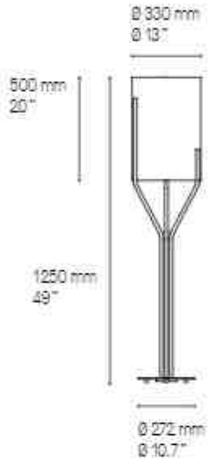

Lampadaire – Floor lamp S

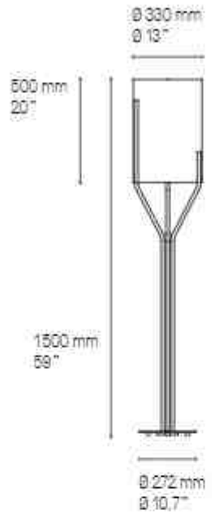

Lampadaire – Floor lamp L

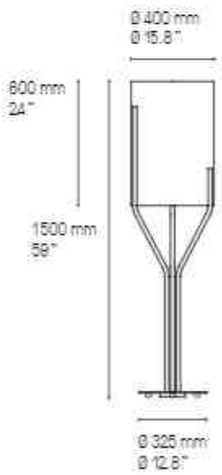

Lampadaire – Floor lamp XL

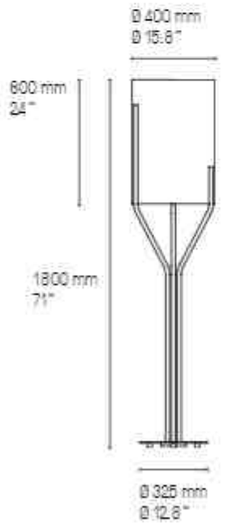

Lampadaire – Floor lamp XXL

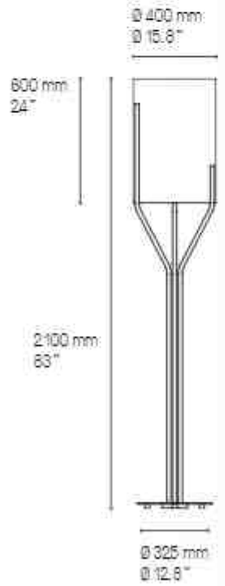

Hauteur sur mesure, version LED et DALI sur demande.
Custom heights, LED and DALI version upon request.

Lampadaire – Floor lamp Arborescence XL + S SG

ATMOS

Au centre de sa grande couronne ajourée, les disques concentriques d'*Atmos* se succèdent jusqu'à son cœur lumineux. Grande sœur de l'applique *Earth*, *Atmos* se distingue par sa grande taille et la multitude de combinaisons de décors possibles.

At the center of its large openwork crown, the concentric discs of *Atmos* follow one another up to its luminous heart. Big sister to the *Earth* wall lamp, *Atmos* is distinguished by its large size and the multitude of possible decor combinations.

Finitions **Finishes** ①+②+③+④ *Details page 238*	Laiton satiné SB Satin brass	Graphite satiné SG Satin graphite	Nickel satiné SN Satin nickel
Matériaux **Material**	Laiton massif Solid brass		

Source **Lamping**	LED intégrée	1700 lm	2700°K	22W	Alim. électronique 24V intégrée	Variable (phase cut)	
	Integrated LED	1700 lm	2700°K	22W	Integrated 24V power supply	Dimmable (phase cut)	
	cULus Integrated LED	1700 lm	2700°K	25W	Integrated 24V power supply	Dimmable (phase cut)	Demo

Designer	Emilie Cathelineau

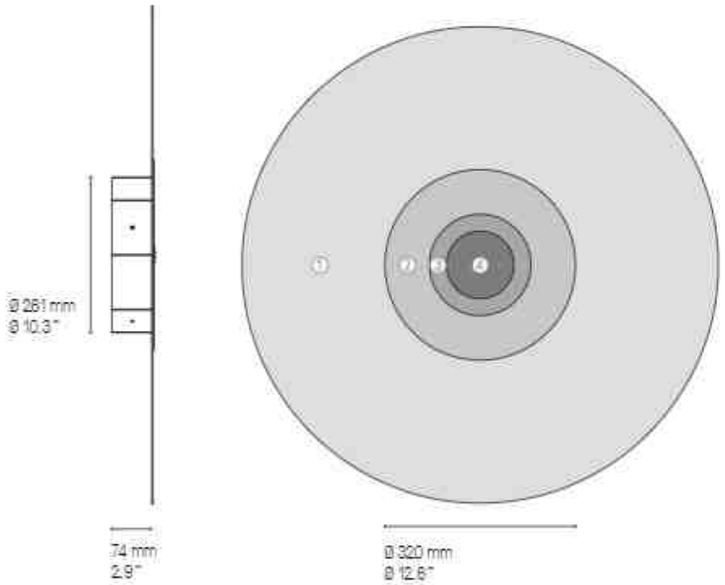

Atmos Lace

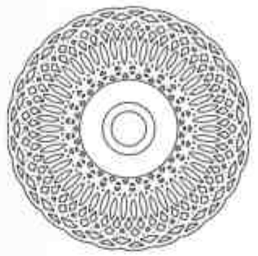

Atmos Lace SB/SB/SG/SB

Atmos Racine

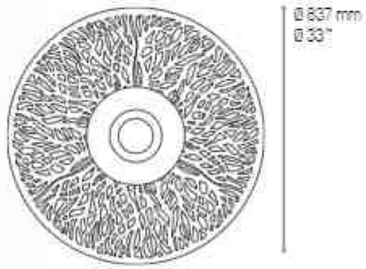

Atmos Racine SB/SG/SG/SB

Atmos Racine SB/SG/SG/SB

Atmos Pop

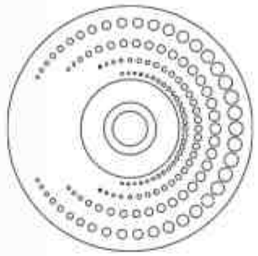

Ø 800 mm
Ø 31.5"

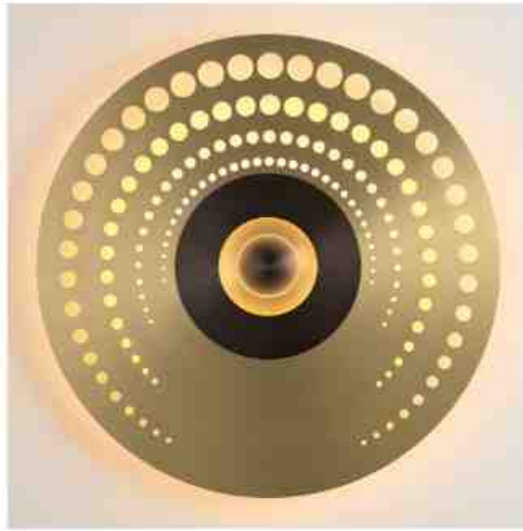

Atmos Pop SB/SG/SB/SG

Atmos Stella

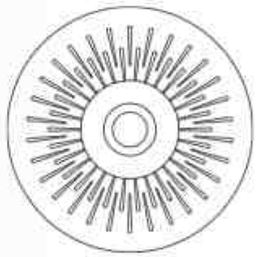

Ø 800 mm
Ø 31.5"

Atmos Stella SG/SB/SG/SB

Atmos Éclat SB/SG/SB/SG

Atmos Éclat SB/SG/SB/SG

Atmos Éclat

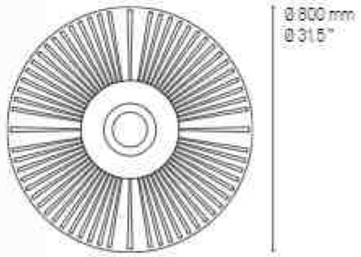

Atmos Éclat SG/SG/SB/SB

CALÉ(E)

Alphabet de formes, la collection *Calé(e)* se décline en jeu géométrique où le sens du déséquilibre forme des objets simples, linéaires et raffinés.

An assembly of designs, the *Calé(e)* collection offers a range of geometric patterns where the sense of imbalance forms simple, linear and sophisticated objects.

Finitions
Finishes ① + ②

Details page 239

Suspensions, lampes de table, lampadaires – Pendants, table and floor lamps

Laiton satiné SB Satin brass	Graphite satiné SG Satin graphite	Nickel satiné SN Satin nickel	Cuivre satiné SC Satin copper

Appliques – Wall mounted lights

Laiton satiné SB Satin brass	Graphite satiné SG Satin graphite	Nickel satiné SN Satin nickel	Cuivre satiné SC Satin copper
Laiton poli PB Polished brass	Graphite poli PG Polished graphite	Nickel poli PN Polished nickel	Cuivre poli PC Polished copper

Abat-jour
Lampshade

Lampadaires, lampes de table – Table and floor lamps

Chinette noire Black chinette	Chinette blanche White chinette

Câble
Cable

Suspensions – Pendants

Tissu noir Black textile	Tissu or (sur demande uniquement) Gold textile (on request only)

Matériaux
Material

Tous – All
Laiton massif
Solid Brass

Suspensions, appliques, lampe XL
Pendants, wall lights, table lamp XL
Diffuseur en polycarbonate
Polycarbonate diffuser

Lampe de table XS, lampadaires
Table lamp XS, floor lamps
Abat-jour en tissu
Textile lampshade

Suspensions, lampes, lampadaires
Pendants, table & floor lamps
Câble textile (longueur ≈ 2 m)
Textile cable (length ≈ 78.7")

La longueur standard des câbles est de 2 m mais elle peut être diminuée à l'installation.
Autres longueurs sur demande.
The standard height of the cables is 2 m (78.7") but can be adjusted to less during installation.
Custom heights available upon request.

Description
Features

Suspensions – Pendants

Il est possible de rassembler plusieurs suspensions sur un seul pavillon, circulaire ou rectangulaire.
La version rectangulaire peut être adaptée à n'importe quelle longueur. La version circulaire a un diamètre maximum indiqué sur les croquis ci-après. Pour plus de renseignements, veuillez nous contacter.

It is possible to cluster several pendants from one single canopy, either rectangular or circular.
The rectangular canopy can be custom-made into any size to suit your requirements. As for the circular canopy, available sizes are illustrated in the following pages. Please contact us for further information.

Designer

POOL

Source
Lamping

Suspensions – Pendants

Suspension – Pendant V1					
LED intégrée	1060 lm	2700°K	10 W	Alim. électronique intégrée	Variation (phase cut)
Integrated LED	1060 lm	2700°K	10 W	Int. power supply included	Dimmable (phase cut)
Integrated LED	500 lm	2700°K	8 W	Int. power supply included	Not dimmable
Suspension – Pendant V2					
LED intégrée	1050 lm	2700°K	11 W	Alim. électronique intégrée	Variation (phase cut)
Integrated LED	1050 lm	2700°K	11 W	Int. power supply included	Dimmable (phase cut)
Integrated LED	900 lm	2700°K	12 W	Int. power supply included	Not dimmable
Suspension – Pendant V3					
LED intégrée	1060 lm	2700°K	10 W	Alim. électronique intégrée	Variation (phase cut)
Integrated LED	1060 lm	2700°K	10 W	Int. power supply included	Dimmable (phase cut)
Integrated LED	630 lm	2700°K	9 W	Int. power supply included	Not dimmable
Suspension – Pendant V4					
LED intégrée	1900 lm	2700°K	19 W	Alim. électronique intégrée	Variation (phase cut)
Integrated LED	1900 lm	2700°K	19 W	Int. power supply included	Dimmable (phase cut)
Integrated LED	1500 lm	2700°K	19W	Int. power supply included	Not dimmable
Suspension – Pendant V5					
LED intégrée	1920 lm	2700°K	24 W	Alim. électronique intégrée	Variation (phase cut)
Integrated LED	1920 lm	2700°K	24 W	Int. power supply included	Dimmable (phase cut)

Appliques – Wall lights

Appliques – Wall light VH, VV & VF					
LED intégrée	960 lm	2700°K	10 W	Alim. électronique 24 V intégrée	Variation (phase cut)
Integrated LED	960 lm	2700°K	10 W	Int. power supply 24 V included	Dimmable (phase cut)
Spot XL (not available for 110V)					
LED intégrée	630 lm	2700°K	10 W	Alim. électronique intégrée	Variation (phase cut)
Integrated LED	630 lm	2700°K	10 W	Int. power supply included	Dimmable (phase cut)

Lampes de table – Table lamps

Lampe – Lamp XL					
LED intégrée	1000 lm	2700°K	10 W	Alim. électronique intégrée	
Integrated LED	1000 lm	2700°K	10 W	Int. power supply included	
Lampe – Lamp XS					
1 X E14 LED 7 W max. non fournie				Interrupteur sur câble	
1 X E14 LED 7 W max. not included				Cable switch	

Lampadaires – Floor lamps

Lampadaires – Floor lamps XL		
1 X E27 LED 20 W max. non fournie	Variateur à pied	Variation*
1 X E27 LED 20 W max. not included	Foot operated dimmer	Dimming*
Lampadaires – Floor lamps XS		
1 X E27 LED 20 W max. non fournie	Variateur à pied	Variation*
1 X E27 LED 20 W max. not included	Foot operated dimmer	Dimming*

* Les luminaires variables nécessitent l'utilisation d'ampoules compatibles avec la variation.
All dimmable light fixtures require the use of compatible bulbs.

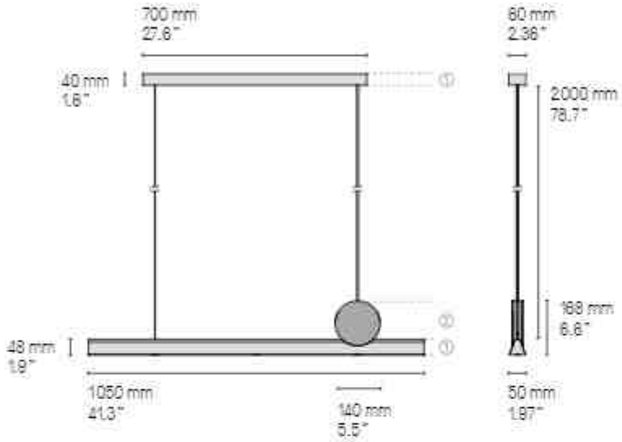

US Version
fitted plate to cover outlet power box

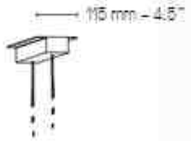

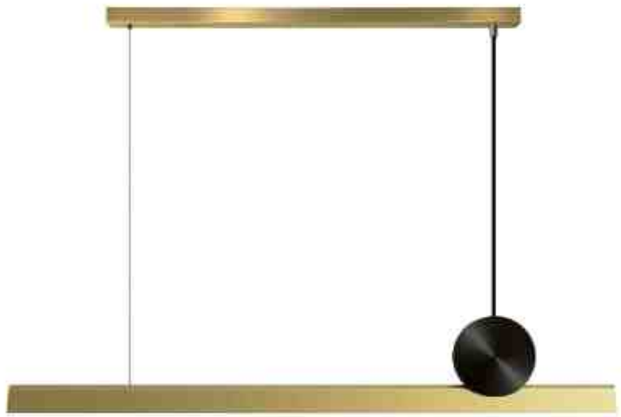

Calé(e) V5 SB/SG

La longueur standard des câbles est de 2 m mais elle peut être diminuée à l'installation. Autres longueurs sur demande.
The standard height of the cables is 2 m (78.7") but can be adjusted to less during installation. Custom heights available upon request.

Calé(e) V5 SB/SG

V1

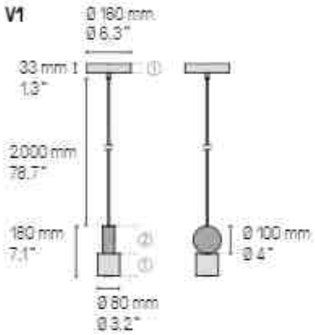

Calé(e) V1 SB/SG

V2

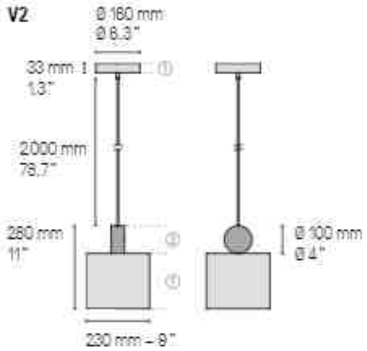

Calé(e) V2 SB/SG

V3

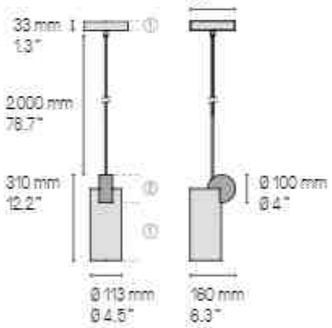

Calé(e) V3 SB/SG

V4

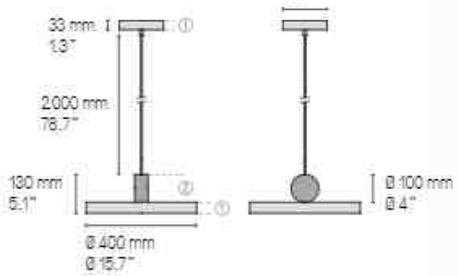

Calé(e) V4 SB/SG

Le longueur standard des câbles est de 2 m mais elle peut être diminuée à l'installation. Autres longueurs sur demande.
The standard height of the cables is 2 m (78.7") but can be adjusted to less during installation. Custom heights available upon request.

Le petit disque du dessous sera toujours en finition ①
The small centered disc on the bottom always comes in finish ①

Calé(e) V1 SB/SG
Installation sur mesure avec driver déporté.
Custom installation with remote driver.

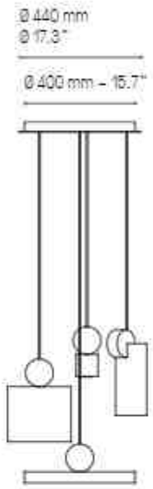

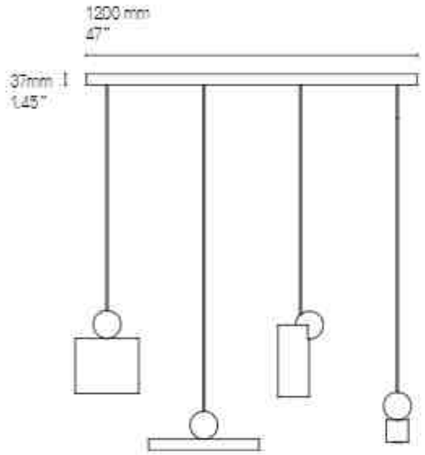

US Version
fitted plate to cover outlet power box

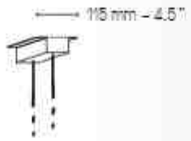

Le longueur standard des câbles est de 2 m mais elle peut être diminuée à l'installation.
Autres longueurs sur demande.
The standard height of the cables is 2 m (78.7") but can be adjusted to less during installation.
Custom heights available upon request.

Calé(e) V2, V3 & V4 . SB/SG

Calé(e) V1, V2 & V3 . SG/SB

Applique – Wall light Calé(e) VF SB/SG

Applique – Wall light Calé(e) VV SG/SB

Applique – Wall light Calé(e) VH SB/PB

Appliques – Wall lights Calé(e)

VH

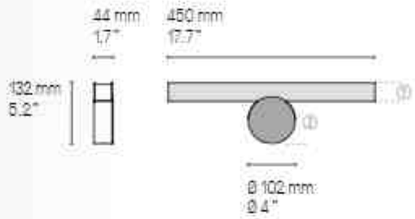

VV

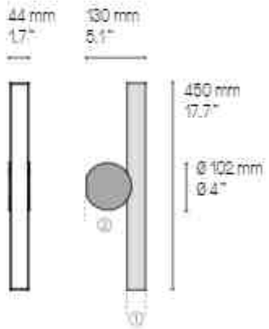

VF

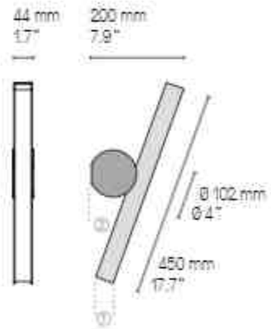

US Version
fitted plate to cover outlet power box

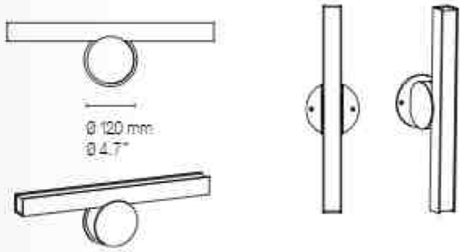

Les appliques Calé(e)s ne sont pas réglables. Ce sont 3 modèles différents.
Retrouvez les variantes salle de bain (IP44) de ces modèles p.212
Calé(e) wall lights are not mobile. These are 3 different fixed models.
You will find the bathroom variants (IP44) of these designs p.212

Spot XL

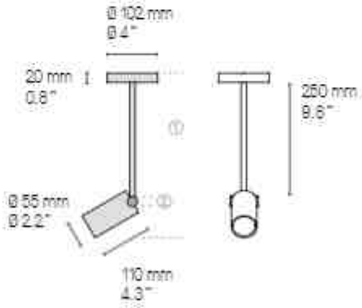

Spot Calé(e) XL SB/SG

XL

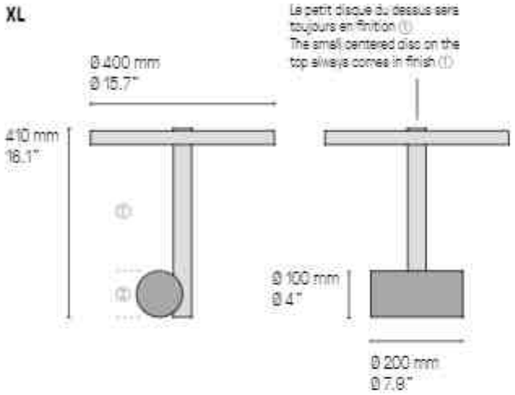

XS

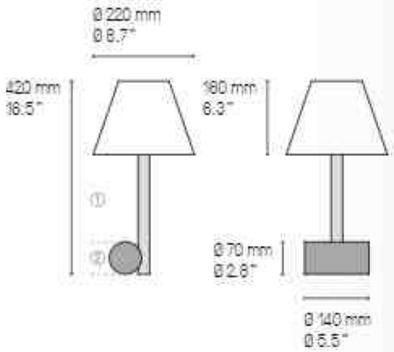

Lampe Calé(e) XS SN/SG

Lampadaire – Floor lamp Calé(e) XS SB/SB

Lampadaires – Floor lamp Calé(e)

XL

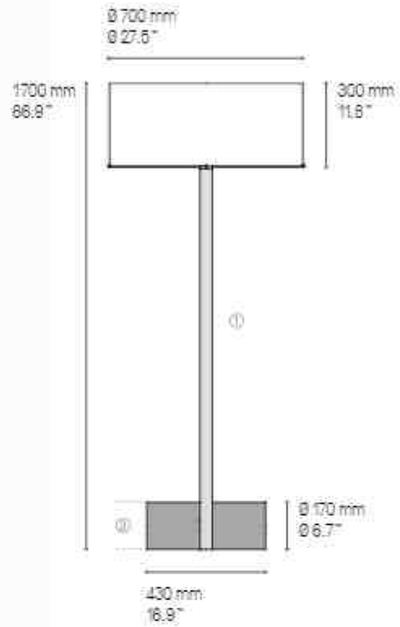

XS

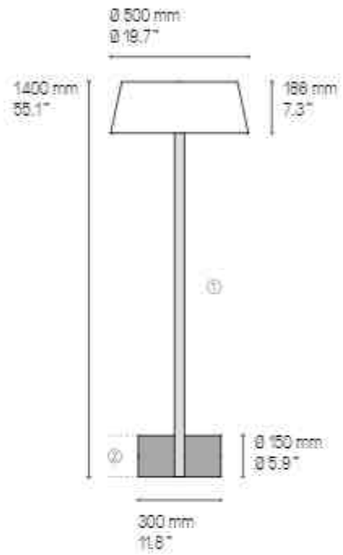

Version LED et DALI sur demande.
LED and DALI version upon request.

Calé(e) XL SB/SG

CERCLE & TRAIT

D'une apparente légèreté, les formes de *Cercle & trait* se frottent et se tiennent dans un jeu d'équilibre savamment dosé. Une suspension graphique déclinée en différentes finitions qui ne tient qu'à un fil.

As light as it looks, the forms of *Cercle & trait* rub together and hold together in a cleverly measured balance. A graphic pendant, available in different finishes, is just held by one small wire.

Finitions
Finishes

Détails page 239

- Laiton satiné — SB Satin brass
- Graphite satiné — SG Satin graphite
- Nickel satiné — SN Satin nickel
- Cuivre satiné — SC Satin copper

Matériaux
Material

Tous – All
Laiton massif
Solid Brass

Tous – All
Diffuseur polycarbonate satiné
Satin Polycarbonate diffuser

Suspensions – Pendants
Câble textile noir (longueur ≈ 1 m)
Black textile cable (length ≈ 39.4")

La longueur standard des câbles est de 1 mètre mais elle peut être diminuée à l'installation.
The standard height of the cables is 1 meter (39.4") but can be adjusted to less during installation.

Potence applique – Deported wall light
Câble textile noir + câble métallique
Black textile cable + metal cable

Lampadaire et liseuse – Floor and reading lamp
Câble textile noir + cordon élastomère
Black textile cable + elastomer cord

Source
Lamping

Suspensions – Pendants

Suspension – Pendant XL

LED intégrée	1350 lm	2700°K	18 W	Alim. 24 V intégrée dans le pavillon	Variable (phase cut)
Integrated LED	1350 lm	2700°K	18 W	Int. power sup. 24 V incl. in canopy	Dimmable (phase cut)
Integrated LED	1350 lm	2700°K	19 W	Int. power sup. 24 V incl. in canopy	Dimmable (phase cut)

Damp

Suspension – Pendant XS

LED intégrée	930 lm	2700°K	12 W	Alim. 24 V intégrée dans le pavillon	Variable (phase cut)
Integrated LED	930 lm	2700°K	12 W	Int. power sup. 24 V incl. in canopy	Dimmable (phase cut)

Potences murales – Deported wall lights

Potence murale – Deported wall light

LED intégrée	1900 lm	2700°K	19 W	Branchement avec prise	Variateur à main
Integrated LED	1900 lm	2700°K	19 W	Plug-in connection	Hand operated dimmer

Potence murale – Deported wall light

LED intégrée	1900 lm	2700°K	19 W	Branchement mural	Variable (phase cut)
Integrated LED	1900 lm	2700°K	19 W	Main connection	Dimmable (phase cut)

Lampadaires – Floor lamps

Liseuse sur pied – Standing reading lamp

LED intégrée	850 lm	2700°K	11 W	Variateur à pied
Integrated LED	850 lm	2700°K	11 W	Foot operated dimmer

Lampadaire – Floor lamp

LED intégrée	5 400 lm	2700°K	38 W	Variateur à pied
Integrated LED	5 400 lm	2700°K	38 W	Foot operated dimmer

Designer POOL

Cercle & trait est un projet sur le mouvement des formes et l'équilibre qui s'entremêlent.
Ce luminaire comme un mobile crée une lumière en mouvement.
Cercle & trait is a design between movement of forms and balance that intertwine.
Like a mobile this luminaire creates a light in motion.

Cercle & trait XL SG

Cercle & trait XL

UL version suitable for damp location

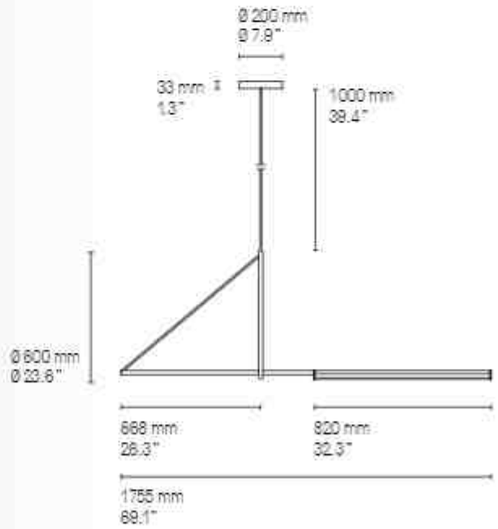

Cercle & trait XS

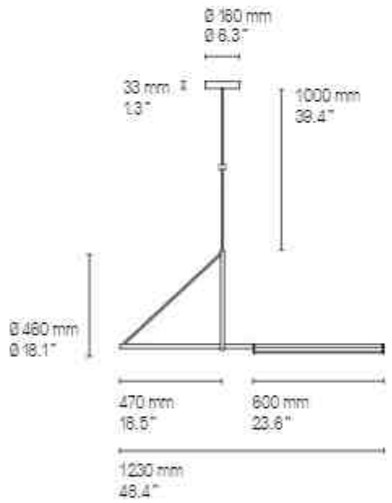

La longueur standard des câbles est de 1 m mais elle peut être diminuée à l'installation. Autres longueurs sur demande.
The standard height of the cables is 1 m (39.4") but can be adjusted to less during installation. Custom heights available upon request.

Branchement avec prise
Plug-in connection

Branchement mural
Mains connection

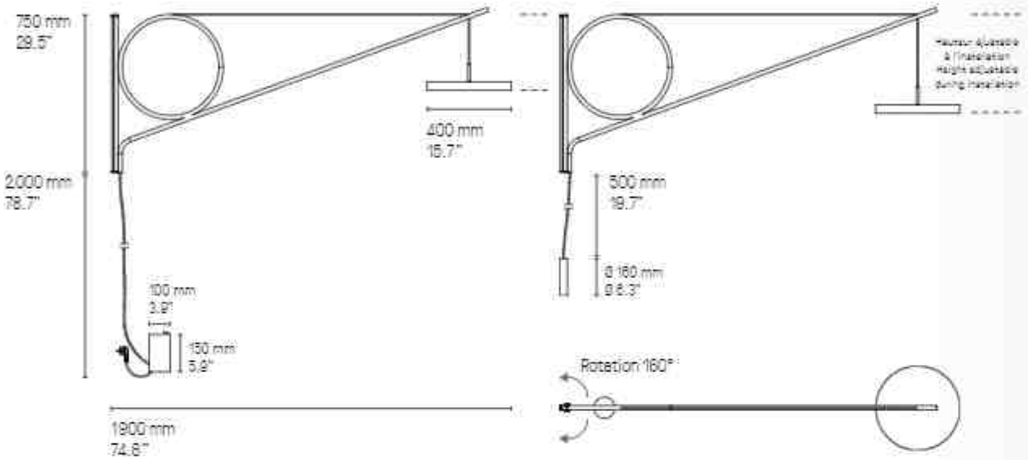

La longueur des câbles est ajustable à l'installation.
The height of the cables can be adjusted during installation.

Cercle & trait Potence murale prise – Deported light plug-in SG

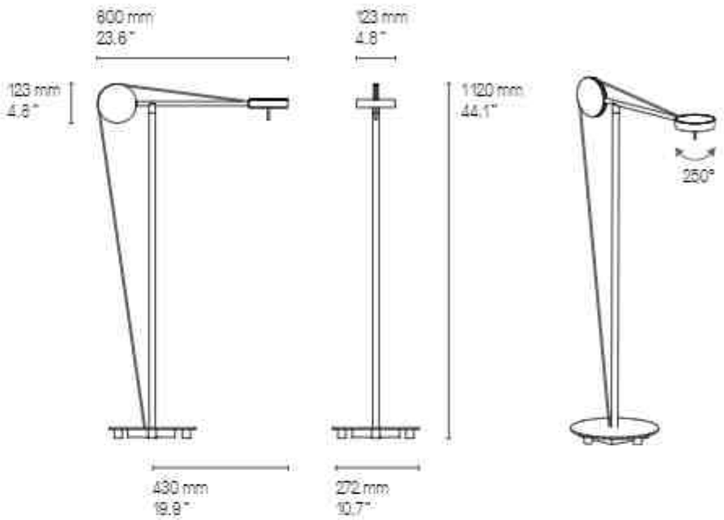

Cercle & trait Liseuse sur pied – Standing reading lamp SB

Cercle & trait Lampadaire – Floor lamp

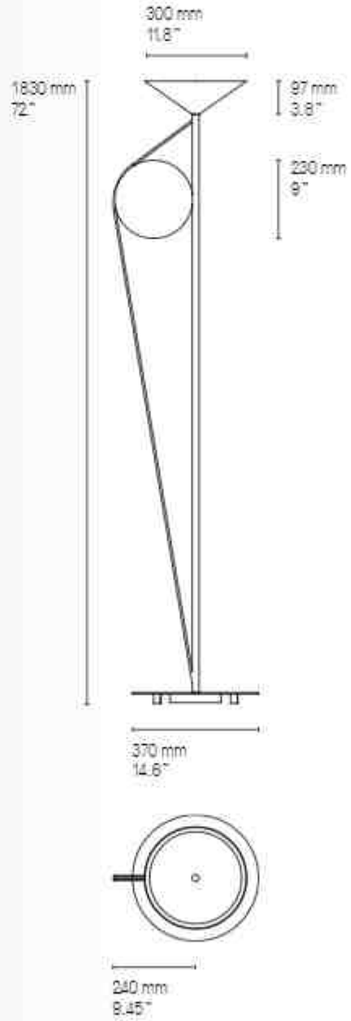

Cercle & trait Lampadaire – Floor lamp SG

COMPASS

Avec la collection *Compass*, le marbre blanc et le noyer massif font leur entrée chez CVL. L'applique orientable avec son éclairage ciblé, trouve sa place aussi bien en liseuse qu'en luminaire architectural tandis que la suspension *Compass*, sculpture flottante, délivre une lumière agréable grâce à son verre opalin.

With the *Compass* collection, CVL innovates with new materials: white marble and solid walnut. The rotating wall light, with its orientable lighting, finds its place just as well as a reading light or as an architectural fixture, whereas the *Compass* pendant, a floating sculpture, provides subtle light thanks to its opaline glass.

Finitions
Finishes

Details page 239

- SB Laiton satiné / Satin brass
- SG Graphite satiné / Satin graphite
- SN Nickel satiné / Satin nickel
- SC Cuivre satiné / Satin copper
- NO Noyer / Walnut
- MA Marbre blanc / White marble

Matériaux
Material

Tous – All
Laiton massif
Solid Brass
Noyer massif ou Marbre Blanc
Solid Walnut or White marble

Suspension – Pendant
Verrerie Opale soufflée bouche
Opal mouth-blown glass
Câble textile noir (longueur ≈ 2 m)
Black textile cable (length ≈ 78.7")

La longueur standard des câbles est de 2 mètres mais elle peut être diminuée à l'installation.
The standard height of the cables is 2 meters (78.7") but can be adjusted to less during installation.

Applique – Wall light
Diffuseur en polycarbonate
Polycarbonate diffuser

Source
Lamping

Suspension – Pendant

LED intégrée	1060 lm	2700°K	10W	Variation (phase cut)
Integrated LED	1060 lm	2700°K	10W	Dimmable (phase cut)

Appliques – Wall light

LED intégrée	331 lm	2700°K	4W	Variateur tactile
Integrated LED	331 lm	2700°K	4W	Touch dimmer

Designer

Émilie Cathelineau

Compass Applique – Wall light SB/MA

Compass Suspension – Pendant

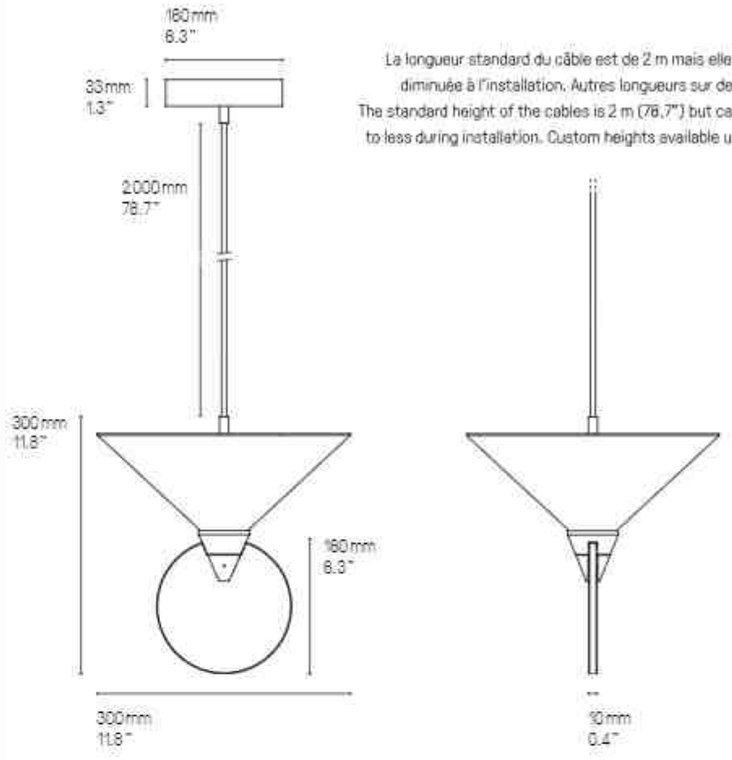

La longueur standard du câble est de 2 m mais elle peut être diminuée à l'installation. Autres longueurs sur demande.
The standard height of the cables is 2 m (78.7") but can be adjusted to less during installation. Custom heights available upon request.

Compass Applique – Wall light

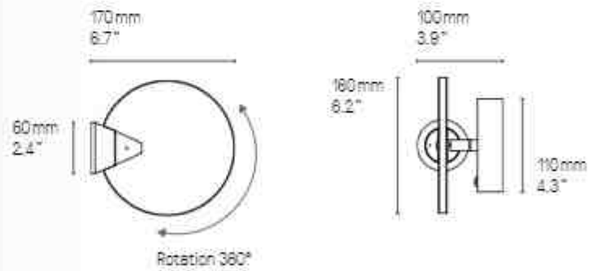

Compass Applique – Wall light SB/NO

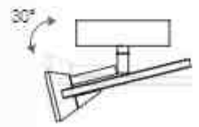

Variateur tactile – Touch dimmer

CONSTELLATION

Asymétrie et démultiplication, *Constellation* offre une infinité de possibilités à composer selon l'espace et vos inspirations. En mural ou au plafond, vos envies se dessinent en points lumineux.

Asymmetry and multiplying, *Constellation* offers an infinity of arrangement possibilities depending on the space and your inspirations. As a wall unit or a ceiling fixture, you can position the light any way you desire to.

Finitions ① **Finishes**	Laiton satiné SB Satin brass	Graphite satiné SG Satin graphite	Nickel satiné SN Satin nickel		
Détails page 238					
Finitions ② **Finishes**	Laiton satiné SB Satin brass	Graphite satiné SG Satin graphite	Nickel satiné SN Satin nickel	Cuivre satiné SC Satin copper	
Matériaux **Material**	Laiton massif Solid Brass	Verre triplex opale soufflé bouche Opal triplex mouth-blown glass			
Source **Lamping**	LED intégrée 6 x 120 lm 3000°K 6W Integrated LED 6 x 120 lm 3000°K 6W	Alimentation intégrée fournie Integrated power supply included ou - or Alimentation séparée fournie Remote power supply included	Variation. Veuillez nous contacter Dimming. Please, contact us		
	Integrated LED 6 x 120 lm 3000°K 6W	Integrated power supply included	Not dimmable	Damp	
Designer	Émilie Cathelineau				

Alimentation intégrée
Integrated power supply

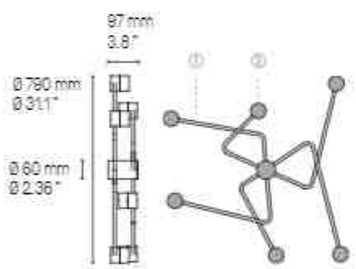

Alimentation séparée
Remote power supply

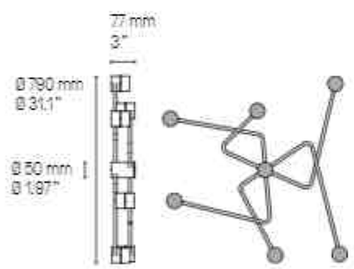

UL Version
fitted plate to cover outlet power box

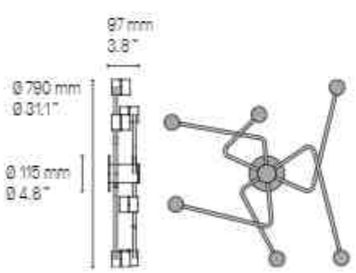

Constellation
SG/SB

Exemples de compositions, avec 3, 5 et 8 modules
Examples of arrangements, with 3, 5 or 8 units

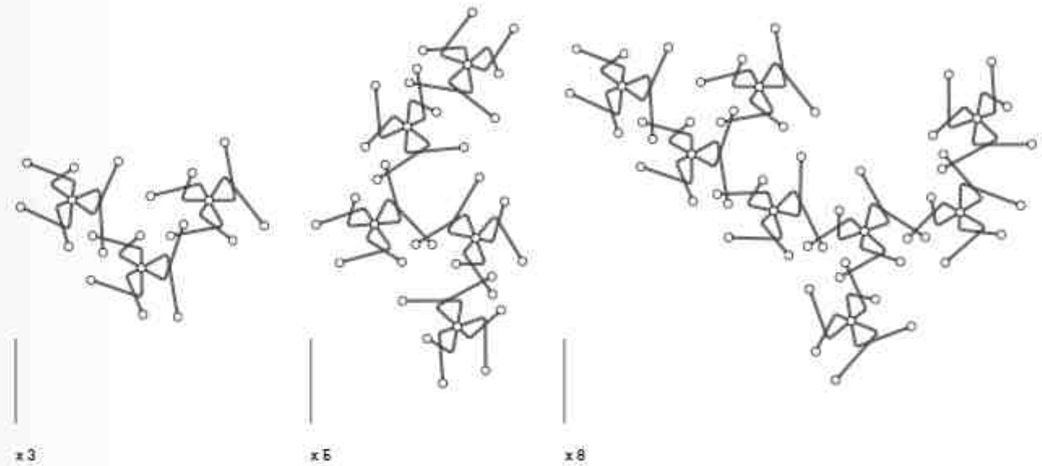

Version interconnectée
Interconnected version

Ce système d'interconnection ne nécessite qu'une seule sortie électrique. Veuillez noter que cette version interconnectée n'est pas certifiée UL et que les points de connections ne sont pas lumineux. Merci de nous contacter pour connaître les compositions possibles.

The new interconnection system requires only one electrical outlet. Please be aware that this interconnected system is not UL certified and that the connection points have no light. Contact us for more information on possible arrangements.

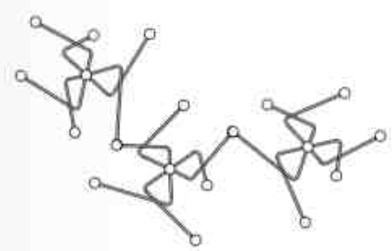

Constellations SG/SB indépendantes

CORNET

Luminaire à la fois minimaliste et ludique grâce à la technique du pliage du laiton.
Chacune des facettes met la matière en valeur. La suspension, au design ovale et conique, peut accueillir trois ou cinq boules en verre opale.

△

A light that is both minimalist and playful thanks to the technique of folding the material of brass.
Each of the facets really highlight the material. The pendant, with an oval and conical design, can accommodate three or five opal glass balls.

Finitions
Finishes

Détails page 239

Suspensions – Pendants

Laiton satiné SB Satin brass	Graphite satiné SG Satin graphite	Nickel satiné SN Satin nickel	Cuivre satiné SC Satin copper

Appliques – Wall mounted lights

Laiton satiné SB Satin brass	Graphite satiné SG Satin graphite	Nickel satiné SN Satin nickel	Cuivre satiné SC Satin copper
Laiton poli PB Polished brass	Graphite poli PG Polished graphite	Nickel poli PN Polished nickel	Cuivre poli PC Polished copper

Matériaux
Material

Tous – All
Laiton massif — Verre triplex opale
Solid Brass — Opal triplex glass

Suspensions – Pendants
Câble textile noir + câble métallique (longueur ≈ 2 m)
Black textile cable + metal cable (length ≈ 78.7")

La longueur standard des câbles est de 2 mètres mais elle peut être diminuée à l'installation.
The standard height of the cables is 2 meters (78.7") but can be adjusted to less during installation.

Source
Lamping

Suspension – Pendant light

Suspension CORNET 3L		
G9 Led 3x 5W max. non fournie	Variable*	Variable*
G9 Led 3x 5W max. not included	Dimmable*	Dimmable*
Suspension CORNET 5L		
G9 Led 5x 5W max. non fournie	Variable*	Variable*
G9 Led 5x 5W max. not included	Dimmable*	Dimmable*

Appliques – Wall lights

Appliques – Wall mounted lights		
G9 LED 5W max. non fournie	Variable*	Norme IP24 Classe II
G9 LED 5W max. not included	Dimmable*	IP24 Class II standard

Designer POOL

* Les luminaires variables nécessitent l'utilisation d'ampoules compatibles avec la variation.
All dimmable light fixtures require the use of compatible bulbs.

Cornet 5 L Suspension – Pendant

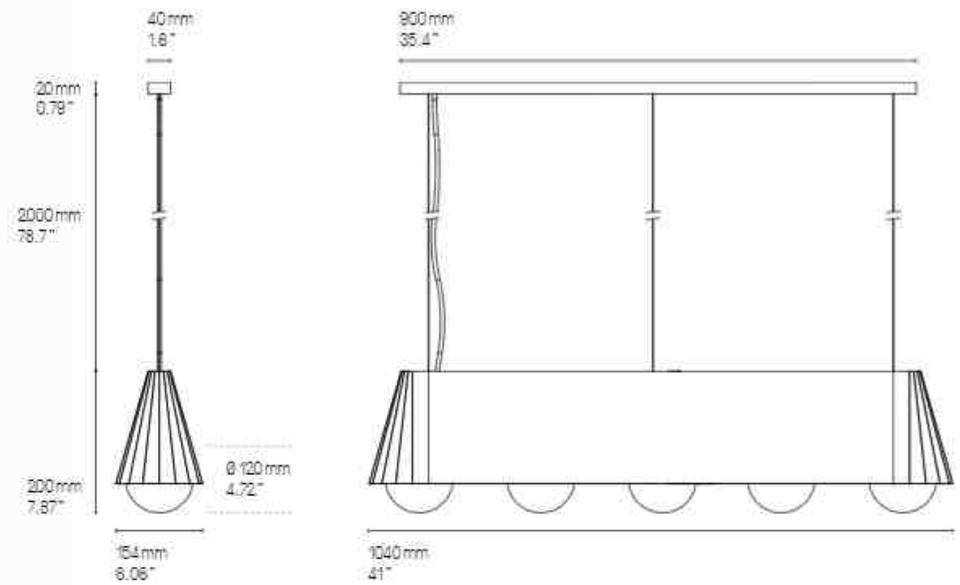

Cornet 3 L Suspension – Pendant

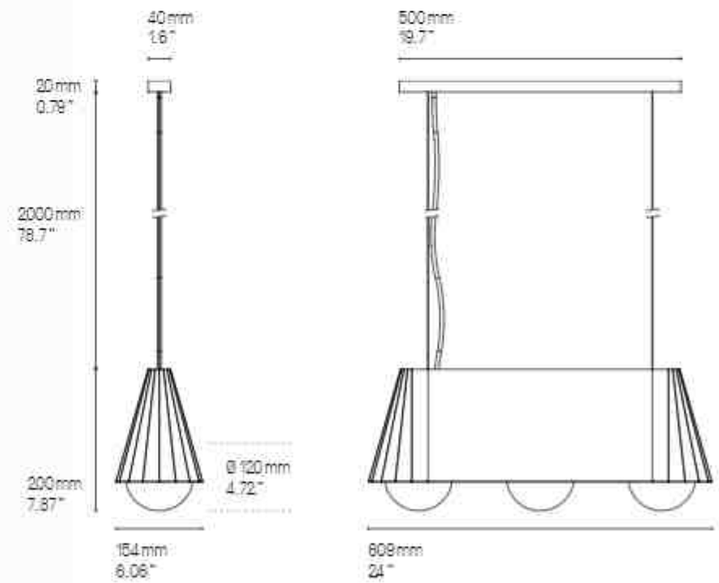

Le longueur standard des câbles est de 2 m mais elle peut être diminuée à l'installation. Autres longueurs sur demande.
The standard height of the cables is 2 m (78.7") but can be adjusted to less during installation. Custom heights available upon request.

Suspension – Pendant light Cornet 3 L SB

Cornet Appliques – Wall mounted lights

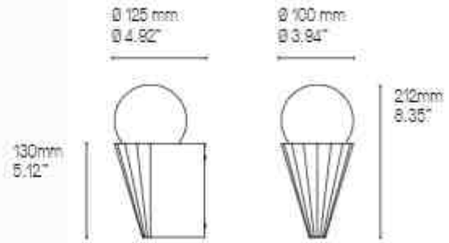

Retrouvez les variantes salle de bain (IP24) de ces modèles p.214
You will find the bathroom variants (IP24) of these designs p.214

Cornet SC

Cornet SN

Applique – Wall mounted light Cornet SG

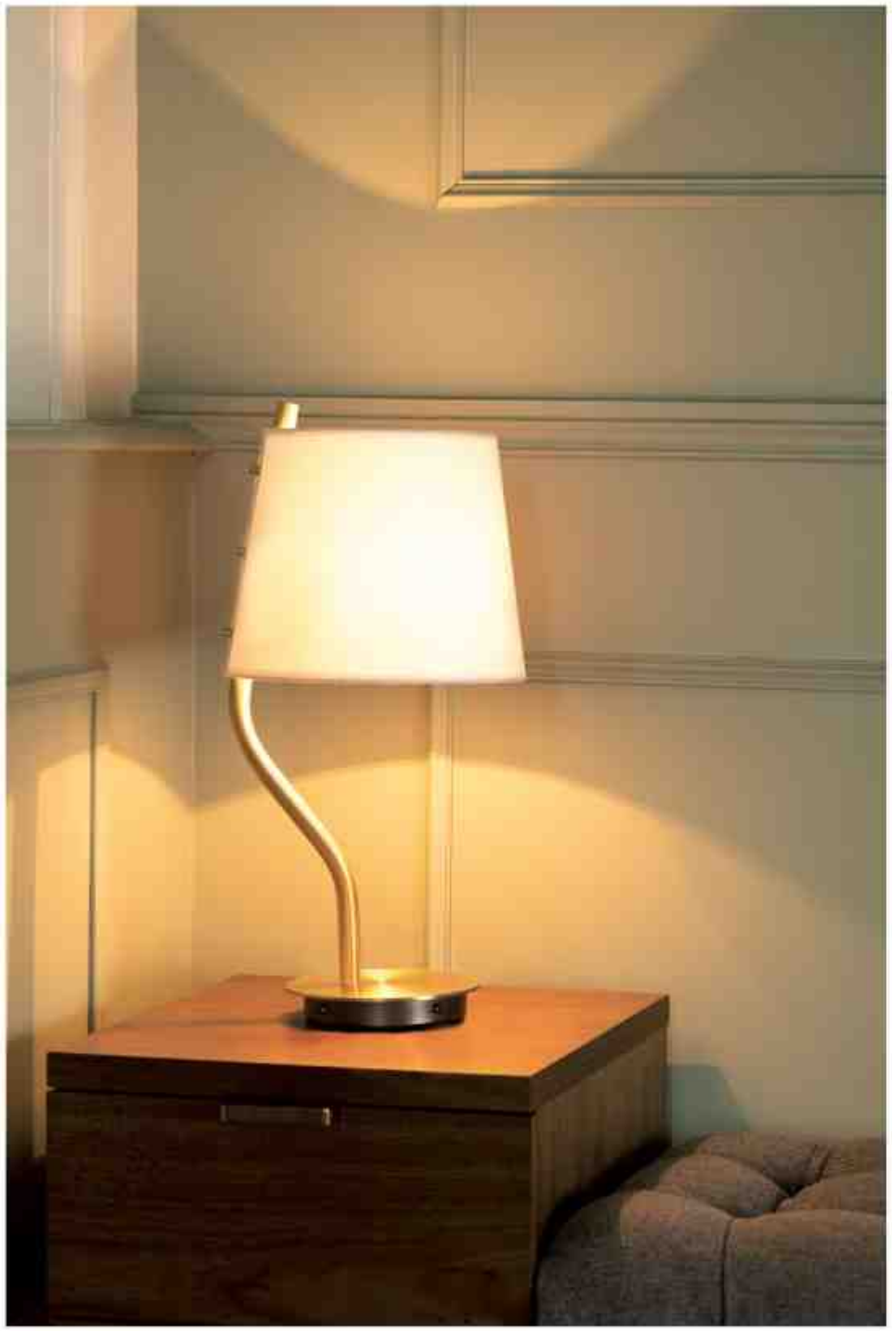

COUTURE

Discrète et raffinée, *Couture* est une petite lampe à poser dont l'abat-jour est tout simplement boutonné sur sa tige courbée en laiton.
Sa silhouette toujours changeante, à l'élégance classique, en fait une pièce maîtresse pour un intérieur.

Discrete and refined, *Couture* is a small table lamp with a shade that is simply buttoned to its curved brass stem.
Its ever-changing profile and classic elegance make it a stylish piece for interiors.

Finitions **Finishes** *Details page 239*	Laiton satiné SB Satin brass	Graphite satiné SG Satin graphite	Nickel satiné SN Satin nickel	Cuivre satiné SC Satin copper
	Laiton poli PB Polished brass	Graphite poli PG Polished graphite	Nickel poli PN Polished nickel	Cuivre poli PC Polished copper
Abat-jour **Lampshade**	Drop Paper® 100	Drop Paper® 101	Chinette blanche White chinette	
Matériaux **Material**	Laiton massif Solid Brass	Abat-jour Drop Paper® M1 Lampshade Drop Paper® M1	Câble textile noir (longueur ≈ 2 m) Black textile cable (length ≈ 78.7")	
Source **Lamping**	1 x E14 LED 7W max. non fournie 1 x E14 LED 7W max. not included	Interrupteur sur câble Cable switch		
Designer	Hervé Langlais			

Lampe de table – Table lamp

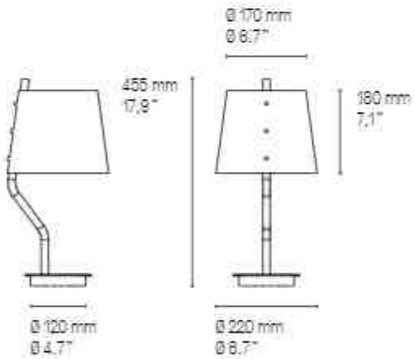

En standard, le dessous de la base sera toujours en finition graphite, si vous préférez une autre finition, merci de le préciser.

As standard, the underside of the base always comes in a satin graphite finish unless specified differently.

Lampe de table – Table lamp Couture SG

Lampe de table – Table lamp Couture SB

EARTH

Un cœur lumineux, serti d'un métal ajouré de manière extrêmement fine ou d'un disque plein, confère à cette collection une touche Art déco. Du clair-obscur au mou-charabieh, les idées de composition sont variées.

This wall light, with an illuminated center, assembled with an extremely fine openwork or a fully covered piece of metal gives this collection an Art déco style. From semi-darkness to a patterned light source, arrangements can vary.

Finitions ①+② **Finishes**	Laiton satiné SB Satin brass	Graphite satiné SG Satin graphite	Nickel satiné SN Satin nickel	Cuivre satiné SC Satin copper

Détails page 239

Matériaux **Material**	Laiton massif Solid brass	Diffuseur en polycarbonate Polycarbonate diffuser

Source **Lamping**	LED intégrée	1030 lm	2700°K	13 W	Alim. électronique 24 V intégrée	Variation (phase cut)	
	Integrated LED	1030 lm	2700°K	13 W	Integrated 24 V power supply	Dimmable (phase cut)	
	Integrated LED	1030 lm	2700°K	15 W	Integrated 24 V power supply	Dimmable (phase cut)	Damp

Designer	Émilie Cathelineau

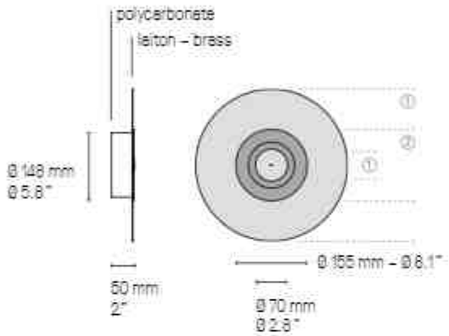

Partie centrale identique pour tous les modèles, quels que soient la taille et le motif.
Identical central part for all *Earth* fixtures for any size and design.

Earth Turtle 440 SB/SG

Earth Sober Ø 250 & Ø 330 mm

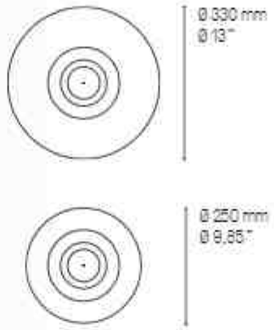

Earth Sober 330 SN/SG

Earth Éclat Ø 330 & Ø 440 mm

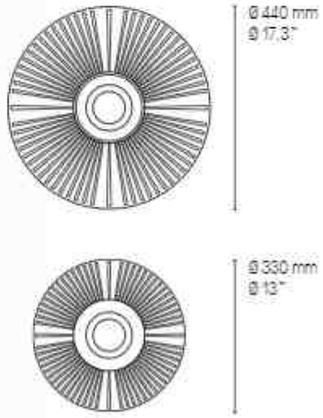

Earth Éclat 330 SB/SG

Earth Mandala Ø330 & Ø440 mm

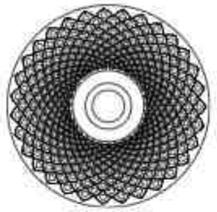

Ø 440 mm
Ø 17.3"

Ø 330 mm
Ø 13"

Earth Mandala 330 SB/SG

Earth Palm Ø330 & Ø440 mm

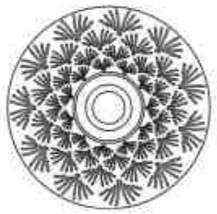

Ø 440 mm
Ø 17.3"

Ø 330 mm
Ø 13"

Earth Palm 330 SB/SG

Earth Sun Ø330 & Ø440 mm

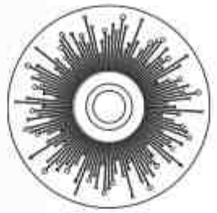

Ø 440 mm
Ø 17.3"

Ø 330 mm
Ø 13"

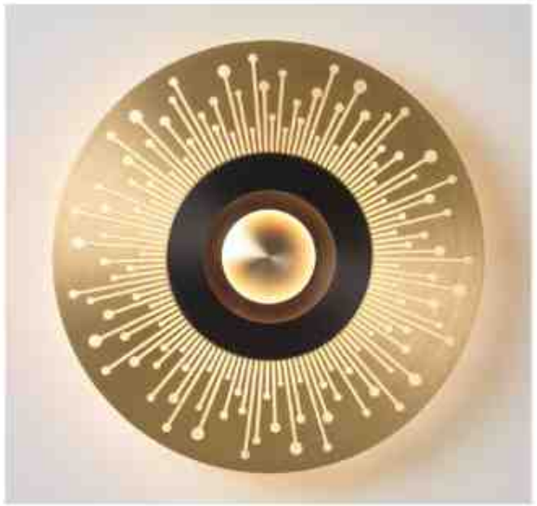

Earth Sun 330 SB/SG

Earth Turtle Ø330 & Ø440 mm

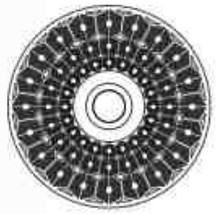

Ø 440 mm
Ø 17.3"

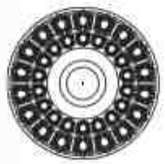

Ø 330 mm
Ø 13"

Earth Turtle 330 SG/SB

Earth Racine Ø 330 & Ø 440 mm

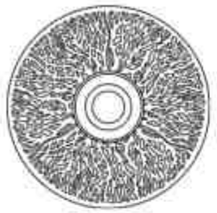

Ø 440 mm
Ø 17.3"

Ø 330 mm
Ø 13"

Earth Racine 330 SB/SG

Earth Radian Ø 350 mm

Ø 350 mm
Ø 13.8"

Earth Radian 350 SG/SB

Earth Radian 350 SB/SG

ÉCLIPSE

Gamme d'appliques proposée en deux diamètres, *Éclipse* joue avec l'effet de disparition entre sa dalle de LED et ses deux disques en laiton. Un objet céleste qui ensoleille les architectures.

A range of wall light available in two diameters, *Éclipse* plays with the disappearing effect between its LED slab and its two brass discs. A celestial object to brighten up architecture..

Finitions
Finishes ①+②

Details page 239

- Laiton satiné — SB Satin brass
- Graphite satiné — SG Satin graphite
- Nickel satiné — SN Satin nickel
- Cuivre satiné — SC Satin copper

En standard, le petit disque au centre du produit sera toujours en finition (①) polie.
Si vous préférez une finition satinée, merci de le préciser.
The small centered disc on the front always comes in a polished finish (①) but can be in satin if specified.

Matériaux
Material

Laiton massif
Solid Brass

Description
Features

L'applique *Éclipse* est fixe. Une fois positionnée au mur, elle ne peut pas tourner.
Please be aware that discs are fixed and cannot be positioned in any other way.

Source
Lamping

LED intégrée	1800 lm	3000°K	12W	Alim. électronique intégrée	Variation (phase cut)
Integrated LED	1800 lm	3000°K	12W	Integrated power supply	Dimmable (phase cut)

Designer

Hervé Langlais

Éclipse XL

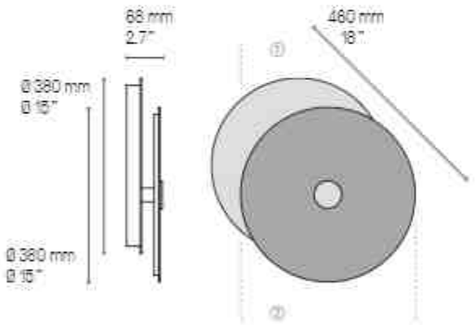

Éclipse XS

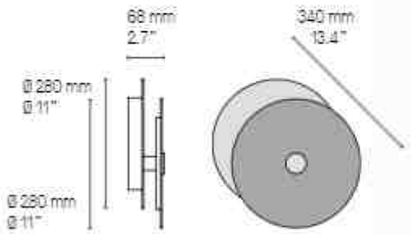

Eclipse XL SB/SG

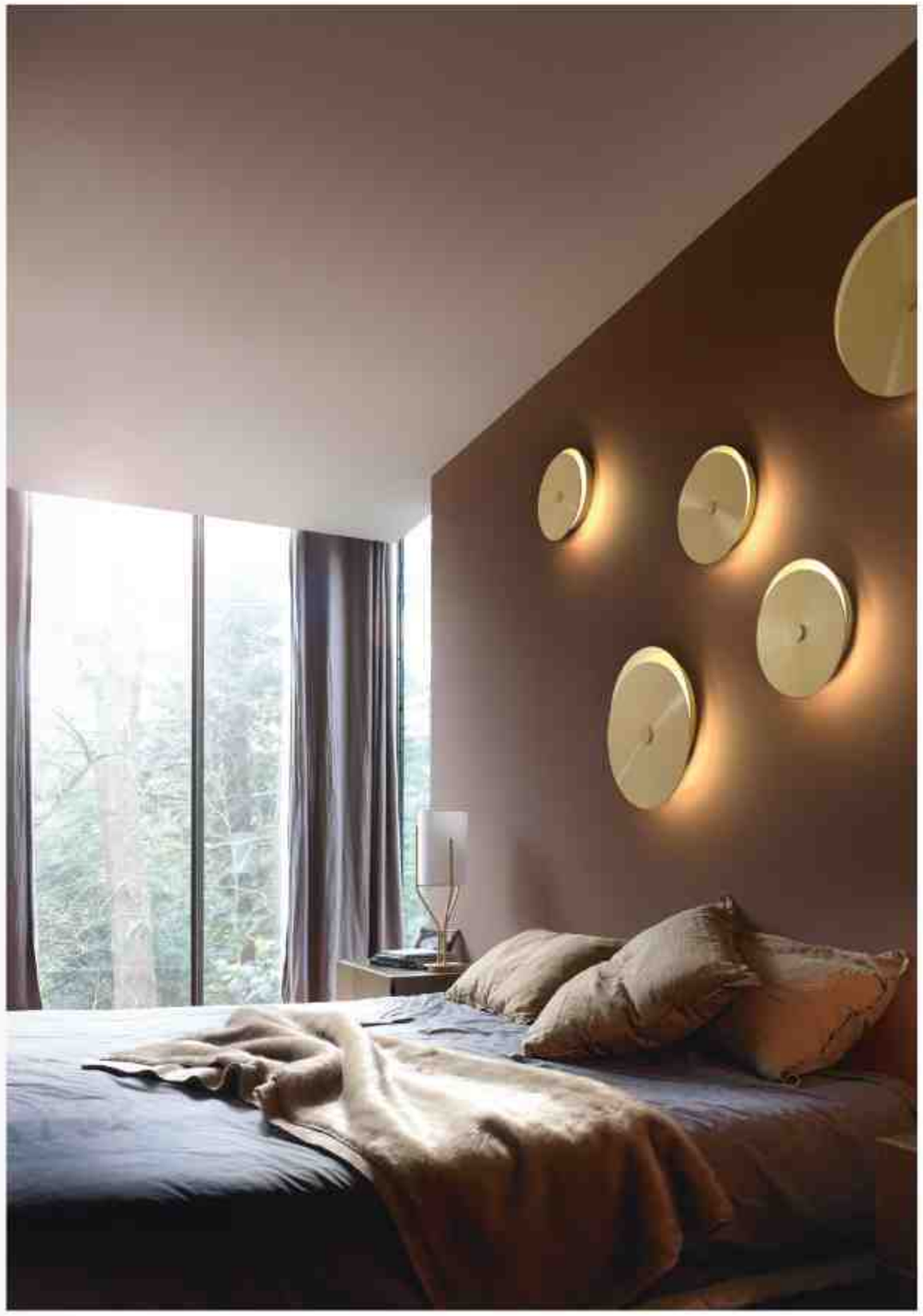

Eclipse XS + XL SB/SB

EXTRA

Extra, par Sylvain Willenz, est une série de luminaires faite de profilés carrés et ronds imbriqués les uns dans les autres de façon à créer, en toute simplicité, de nouvelles formes et typologies aux géométries essentielles.

Extra, by Sylvain Willenz, is a series of lightings made of square and round tubes, assembled together to create new shapes and arrangements with simple yet essential geometries.

Finitions **Finishes** ①+②	Laiton satiné SB Satin brass	Graphite satiné SG Satin graphite	Nickel satiné SN Satin nickel	Cuivre satiné SC Satin copper

Details page 239

Matériaux **Material**	Laiton massif Solid Brass	Câble textile (longueur ≈ 2 m) Textile cable (length ≈ 78.7")

La longueur standard des câbles est de 2 mètres mais elle peut être diminuée à l'installation.
The standard height of the cables is 2 meters (78.7") but can be adjusted to less during installation.

Source **Lamping**	1 x GU10 PAR16 non fournie (ex.: 4 W = 450 lm) 1 x GU10 PAR16 not included (ex.: 4 W = 450 lm)	Variable* Dimmable*

Designer	Sylvain Willenz

* Les luminaires variables nécessitent l'utilisation d'ampoules compatibles avec la variation.
All dimmable light fixtures require the use of compatible bulbs.

Extra V1 SG/SB

Extra V2 SB/SG

Extra V3 SG/SB

Extra V4 SB/SG

Extra Suspension – Pendant

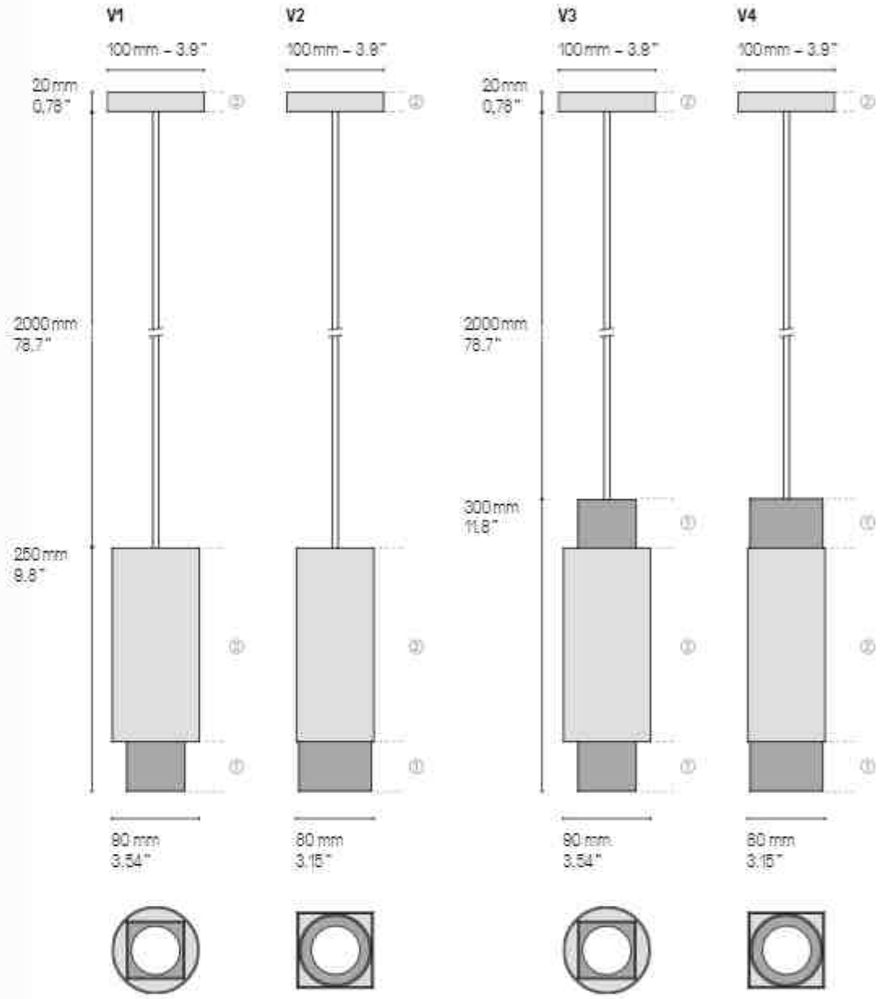

US Version
fitted plate to cover outlet power box

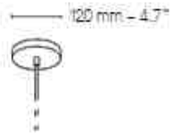

La longueur standard du câble est de 2 m mais elle peut être diminuée à l'installation. Autres longueurs sur demande.
The standard height of the cables is 2 m (78.7") but can be adjusted to less during installation. Custom heights available upon request.

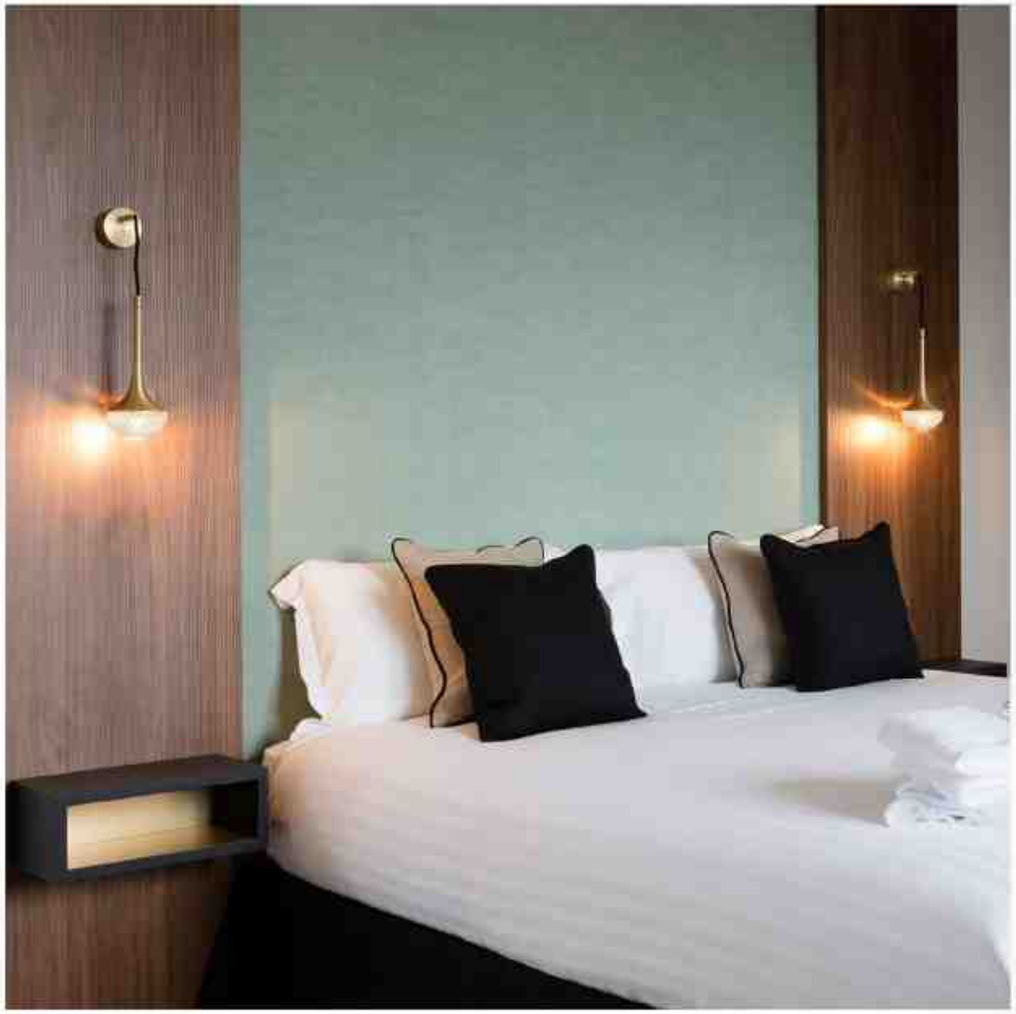

FLÉA

Fléa est une petite applique suspendue en forme de trompette. À son extrémité, une verrerie facettée renvoie de subtils jeux de lumière sur le mur. Elle se décline également en suspension, seule ou à multiplier.

Flea is a small suspended trumpet-shaped wall light. Its faceted glassware subtly displays lighting effects onto the wall. It is also available as a pendant, alone or in combination.

Finitions **Finishes** *Details page 209*	Laiton satiné SB Satin brass	Graphite satiné SG Satin graphite	Nickel satiné SN Satin nickel	Cuivre satiné SC Satin copper
Câble **Cable**	Tissu noir Black textile	Tissu or (sur demande uniquement) Gold textile (on request only)	*La longueur standard des câbles est de 2 m pour les suspensions et 150 mm pour les appliques mais elle peut être diminuée à l'installation. Autres longueurs sur demande.* *The standard height of the cables is 2 m (78.7") for a pendant and 150 mm (5.9") for a wall light but can be adjusted to less during installation. Custom heights available upon request.*	
Matériaux **Material**	Laiton massif Solid Brass	Verrerie soufflée bouche Mouth-blown glass	Câble textile Textile cable	
Source **Lamping**	G9 LED 5 W max. non fournie G9 LED 5 W max. not included	Variation* Dimming*		
	This collection is not available for the USA.			
Designer	Émilie Cathelineau			

* Les luminaires variables nécessitent l'utilisation d'ampoules compatibles avec la variation.
All dimmable light fixtures require the use of compatible bulbs.

Applique – Wall light

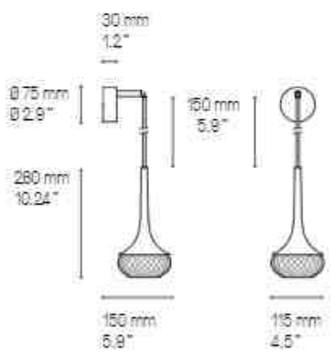

Applique – Wall light Fléa 95

Le longueur standard des câbles est de 2 m pour les suspensions et 150 mm pour les appliques mais elle peut être diminuée à l'installation. Autres longueurs sur demande.
The standard height of the cables is 2 m (78.7") for a pendant and 150 mm (5.9") for a wall light but can be adjusted to less during installation. Custom heights available upon request.

Suspension – Pendant

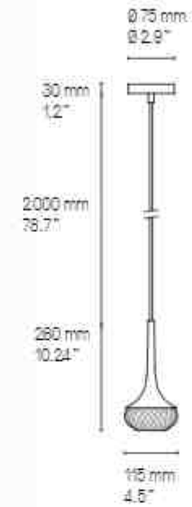

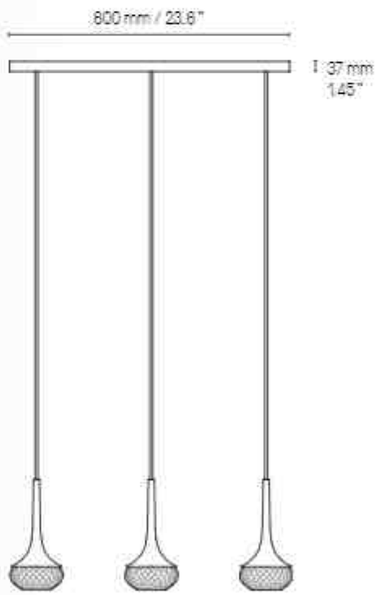

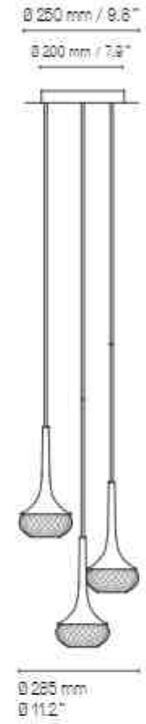

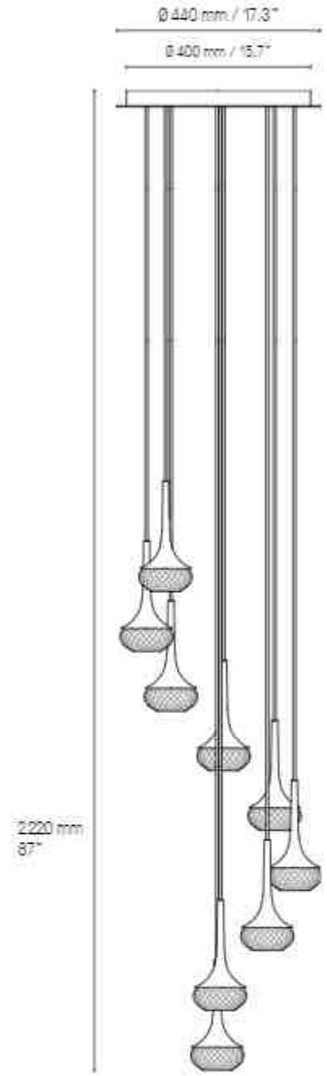

Il est possible de rassembler plusieurs suspensions sur un seul pavillon, circulaire ou rectangulaire.
La version rectangulaire peut être adaptée à n'importe quelle longueur. La version circulaire a un diamètre maximum indiqué sur les croquis ci-dessus. Pour plus de renseignements, veuillez nous contacter.
It is possible to cluster several pendants from one single canopy, either rectangular or circular.
The rectangular canopy can be custom-made into any size to suit your requirements. As for the circular canopy, available sizes are illustrated above. Please contact us for further information.

GAMMA

Gamma est un système graphique et versatile. C'est à partir de tubes métalliques et de cylindres blancs opalins, multipliés, que s'agence ainsi toute une gamme de luminaires.

Gamma is a striking and versatile lighting system. The design of this collection is based on the multiplication of metal tubes and opal white luminous cylinders, assembled like a chain.

Finitions
Finishes

Details page 239

Laiton satiné SB Satin brass	Graphite satiné SG Satin graphite	Nickel satiné SN Satin nickel	Cuivre satiné SC Satin copper
Laiton poli PB Polished brass	Graphite poli PG Polished graphite	Nickel poli PN Polished nickel	Cuivre poli PC Polished copper

Matériaux
Material

Tous – All
Laiton massif
Solid Brass
Diffuseur polycarbonate blanc
White Polycarbonate diffuser

Suspension – Pendant
Câble métallique et câble électrique transparent
Metal cable and transparent electric cable

La longueur standard des câbles est de 2 mètres mais elle peut être diminuée à l'installation.
The standard height of the cables is 2 meters (78.7") but can be adjusted to less during installation.

Source
Lamping

Suspensions – Pendant lights

Gamme L 5					
LED intégrée	590 lm	2700°K	8 W	Alim. 24 V int. dans le pavillon	Variable (phase cut)
Integrated LED	590 lm	2700°K	8 W	Int. power supply 24V incl. in canopy	Dimmable (phase cut)
Gamme L 19					
LED intégrée	1730 lm	2700°K	22 W	Alim. 24 V int. dans le pavillon	Variable (phase cut)
Integrated LED	1730 lm	2700°K	22 W	Int. power supply 24V incl. in canopy	Dimmable (phase cut)
Gamme R 40					
LED intégrée	3740 lm	2700°K	48 W	Alim. 24 V int. dans le pavillon	Variable (phase cut)
Integrated LED	3740 lm	2700°K	48 W	Int. power supply 24V incl. in canopy	Dimmable (phase cut)
Gamme R 58					
LED intégrée	5180 lm	2700°K	65 W	Alim. 24 V int. dans le pavillon	Variable (phase cut)
Integrated LED	5180 lm	2700°K	65 W	Int. power supply 24V incl. in canopy	Dimmable (phase cut)

Appliques – Wall lights

Gamme XS					
LED intégrée	480 lm	2700°K	7W	Alimentation 24 V int. intégrée	Variable (phase cut)
Integrated LED	480 lm	2700°K	7W	Int. power supply 24 V included	Dimmable (phase cut)
Gamme XL					
LED intégrée	1820 lm	2700°K	20 W	Alimentation 24 V int. intégrée	Variable (phase cut)
Integrated LED	1820 lm	2700°K	20W	Int. power supply 24 V included	Dimmable (phase cut)

Designer

Sylvain Willenz

Suspension – Pendant Gamma L 19

13 x Tubes laiton - 6 x Tubes diffuseurs
13 x Brass tubes - 6 x Diffuser tubes

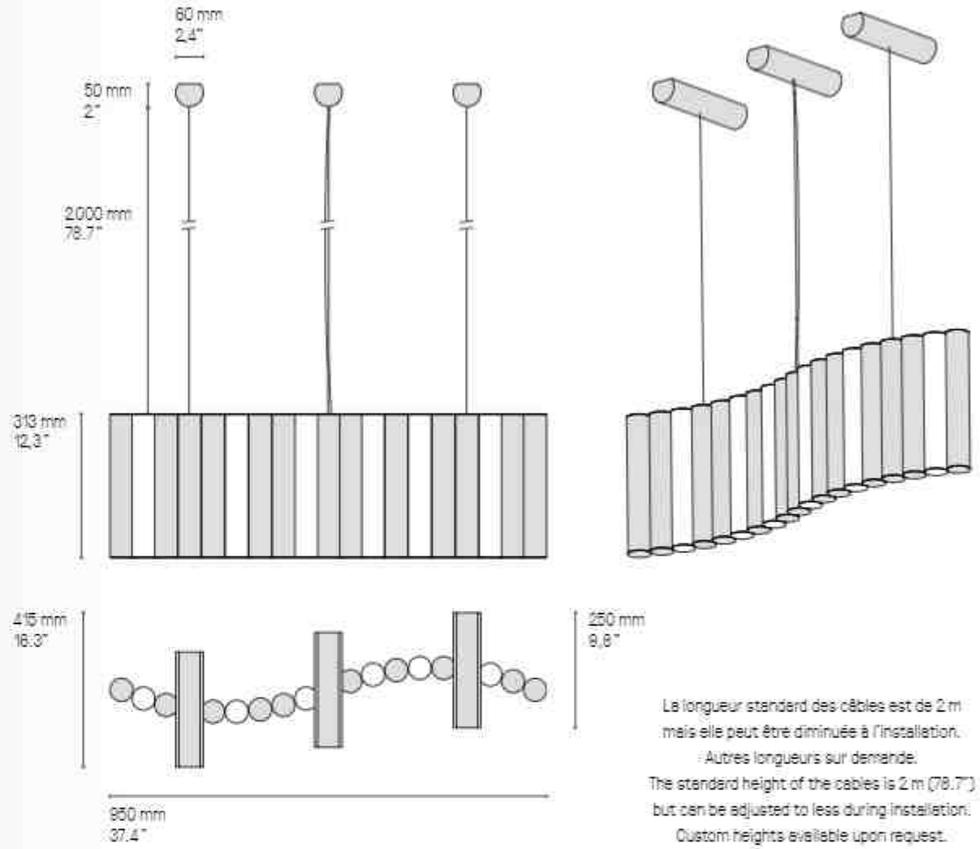

La longueur standard des câbles est de 2 m mais elle peut être diminuée à l'installation.
Autres longueurs sur demande.
The standard height of the cables is 2 m (78.7") but can be adjusted to less during installation.
Custom heights available upon request.

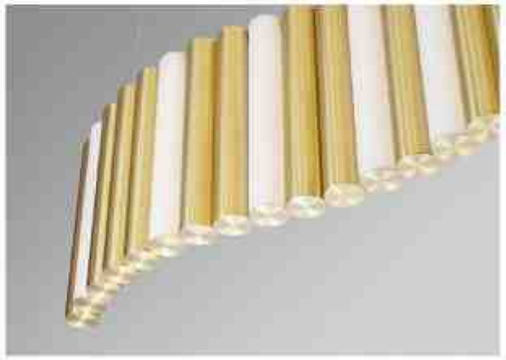

Gamma L 19 SB

Suspension – Pendant Gamma R 40

27 x Tubes laiton - 13 x Tubes diffuseurs
27 x Brass tubes - 13 x Diffuser tubes

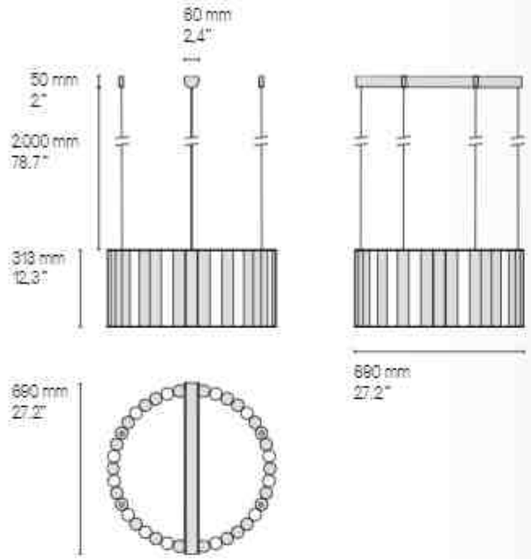

Suspension – Pendant Gamma R 58

40 x Tubes laiton - 18 x Tubes diffuseurs
40 x Brass tubes - 18 x Diffuser tubes

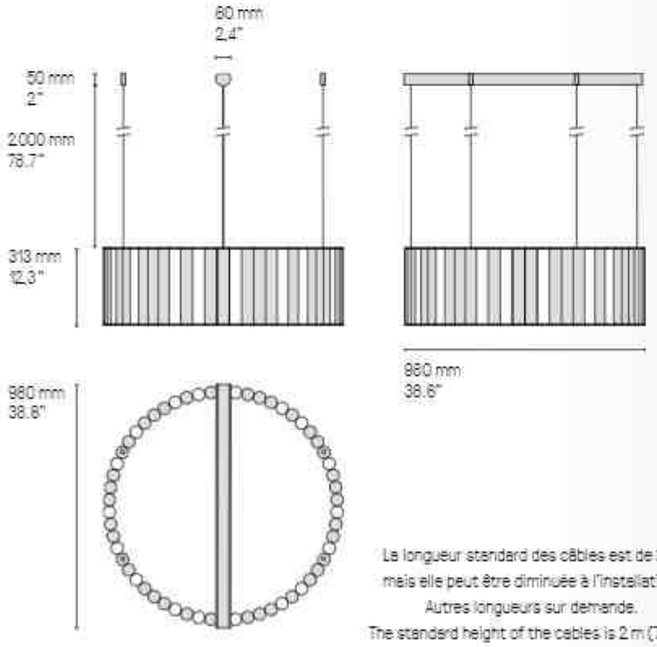

La longueur standard des câbles est de 2 m mais elle peut être diminuée à l'installation. Autres longueurs sur demande.
The standard height of the cables is 2 m (78.7") but can be adjusted to less during installation. Custom heights available upon request.

Gamma R 40 SB

Suspension – Pendant Gamma L 5

3 x Tubes laiton - 2 x Tubes diffuseurs
3 x Bress tubes - 2 x Diffuser tubes

Gamma L 5 PG

Gamma L 5 SB

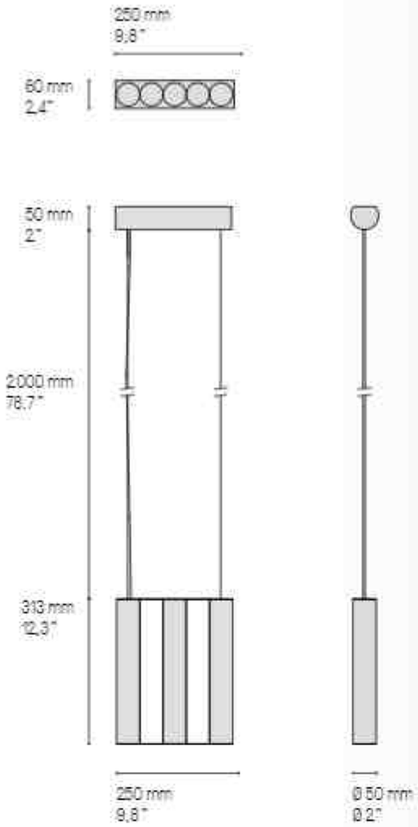

La longueur standard des câbles est de 2 m mais elle peut être diminuée à l'installation. Autres longueurs sur demande.
The standard height of the cables is 2 m (78.7") but can be adjusted to less during installation. Custom heights available upon request.

Applique – Wall light Gamma XS

1 x Tube laiton - 2 x Tubes diffuseurs
1 x Brass tube - 2 x Diffuser tubes

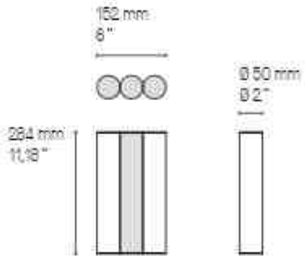

Gamma XS SB

Gamma XS SC

Gamma XS SN

Gamma XS SG

Retrouvez les variantes salle de bain (IP44) de ces modèles p.216
You will find the bathroom variants (IP44) of these designs p.216

2 x Tube laiton - 2 x Tubes diffuseurs
2 x Brass tube - 2 x Diffuser tubes

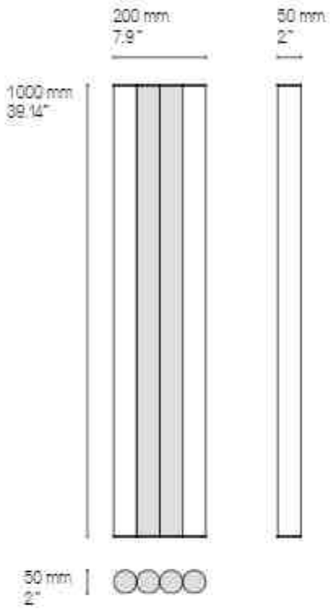

Gamma XL SG

Gamma XL SB

JANED

Tel un petit phare de voiture ancienne, la coupelle de *Joned* vient refléter la lumière de la sphère opaline.

Like a small headlight from an old car, *Joned*'s cup reflects the light of the opaline sphere

Finitions **Finishes** ①+②	Laiton satiné SB Satin brass	Graphite satiné SG Satin graphite	Nickel satiné SN Satin nickel	Cuivre satiné SC Satin copper
Détails page 239	Laiton poli PB Polished brass	Graphite poli PG Polished graphite	Nickel poli PN Polished nickel	Cuivre poli PC Polished copper

Matériaux **Material**	Tous – All Laiton massif Solid Brass	Tous – All Verre triplex opale Opal triplex glass	Janed 140 Cable Câble textile noir (longueur ≈ 2 m) Black textile cable (length ≈ 79")

Source
Lamping

Appliques – Wall mounted lights

Janed 120 & 140 Simple	
G9 LED 5W max. non fournie	Variable*
G9 LED 5W max. not included	Dimmable*
Janed 140 Tirette/Cord	
G9 LED 5W max. non fournie	Interrupteur par tirette
G9 LED 5W max. not included	Pull cord switch
Janed 140 Cable	
G9 LED 5W max. non fournie	Interrupteur sur le câble
G9 LED 5W max. not included	Cable switch

Lampe de table – Table lamp

Lampe de table – Table lamp	
G9 LED 5W max. non fournie	Interrupteur sur le câble
G9 LED 5W max. not included	Cable switch

Designer Émilie Cathelineau

* Les luminaires variables nécessitent l'utilisation d'ampoules compatibles avec la variation.
All dimmable light fixtures require the use of compatible bulbs.

US Version
fitted plate to cover
outlet power box

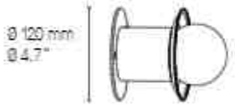

Applique – Wall mounted light
Janed 140 Simple SB

Applique – Wall mounted light
Janed 140 Simple SB/SG

Retrouvez les variantes salle de bain (IP44) de ces modèles p.218
You will find the bathroom variants (IP44) of these designs p.218

Janed 120 Simple

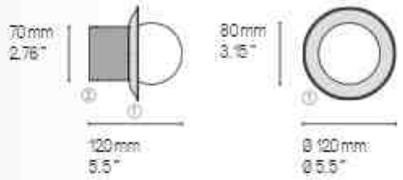

Janed 140 Simple

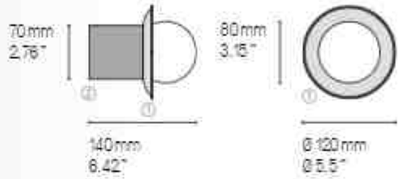

Janed 140 Tirette/Cord

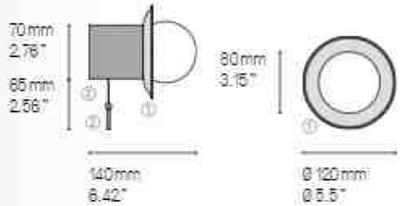

Janed 140 Cable

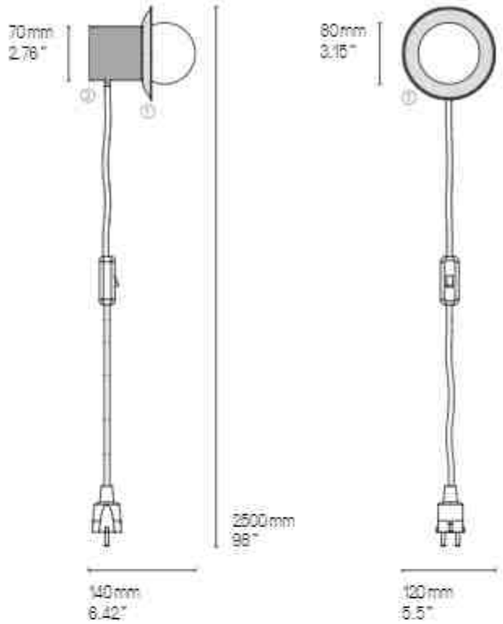

La longueur des câbles est réglable à l'installation.
The height of the cables can be adjusted during installation.

Applique – Wall mounted light Janed 140 Tirette/Cord SC/SG

Applique – Wall mounted light
Janed 140 Simple SN

Applique – Wall mounted light
Janed 140 Cable PN

Longueur de câbles sur mesure possibles.
Custom cable dimensions upon request.

Applique – Wall mounted light
Janed 140 Tirette – Cord SG

Appliques – Wall mounted lights Janed 120 Simple SG

Lampe de table – Table lamp Janed SB

Janed Lampe de table – Table lamp

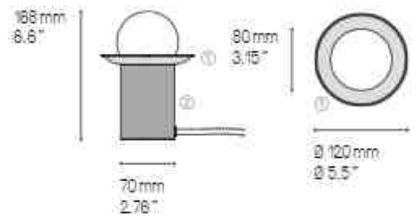

Lampe de table – Table lamp Janed SG

LINK

Sobre et minimaliste, la collection *Link* encadre la lumière. Selon l'orientation du luminaire, la ligne épurée s'inscrit dans l'espace vertical et horizontal.

Simple and minimalist, the *Link* collection frames the light. Depending on the position of the light, the refined line can be fitted vertically or horizontally.

Finitions
Finishes
Details page 239

Laiton satiné SB Satin brass	Graphite satiné SG Satin graphite	Nickel satiné SN Satin nickel	Cuivre satiné SC Satin copper
Laiton poli PB Polished brass	Graphite poli PG Polished graphite	Nickel poli PN Polished nickel	Cuivre poli PC Polished copper

Matériaux
Material

Laiton massif
Solid Brass

Diffuseur polycarbonate satiné
Satin Polycarbonate diffuser

Lampadaire – Floor Lamp
Câble textile noir (longueur ≈ 2 m)
Black textile cable (length ≈ 78.7")

Source
Lamping

Appliques – Wall lights

Link 985 *(985 mm - 38.8")*							
	LED intégrée	860 lm	2700°K	10W	Alim. électronique 24 V int.	Variable (phase cut)	
	Integrated LED	860 lm	2700°K	10W	Int. power supply 24 V incl.	Dimmable (phase cut)	
	Integrated LED	860 lm	2700°K	10W	Int. power supply 24 V incl.	Not dimmable	Damp
Link 725 *(725 mm - 28.5")*							
	LED intégrée	620 lm	2700°K	8W	Alim. électronique 24 V int.	Variable (phase cut)	
	Integrated LED	620 lm	2700°K	8W	Int. power supply 24 V incl.	Dimmable (phase cut)	
	Integrated LED	620 lm	2700°K	8W	Int. power supply 24 V incl.	Not dimmable	Damp
Link 525 *(525 mm - 20.7")*							
	LED intégrée	430 lm	2700°K	6W	Alim. électronique 24 V int.	Variable (phase cut)	
	Integrated LED	430 lm	2700°K	6W	Int. power supply 24 V incl.	Dimmable (phase cut)	
	Integrated LED	430 lm	2700°K	6W	Int. power supply 24 V incl.	Not dimmable	Damp
Link 375 *(375 mm - 14.8")*							
	LED intégrée	290 lm	2700°K	5W	Alim. électronique 24 V int.	Variable (phase cut)	
	Integrated LED	290 lm	2700°K	5W	Int. power supply 24 V incl.	Dimmable (phase cut)	
	Integrated LED	290 lm	2700°K	5W	Int. power supply 24 V incl.	Not dimmable	Damp
Link 275 *(275 mm - 10.8")*							
	LED intégrée	290 lm	2700°K	4W	Alim. électronique 24 V int.	Variable (phase cut)	
	Integrated LED	290 lm	2700°K	4W	Int. power supply 24 V incl.	Dimmable (phase cut)	
	Integrated LED	290 lm	2700°K	4W	Int. power supply 24 V incl.	Not dimmable	Damp

Liseuses murales – Reading wall lights

Link 320 *(320 mm - 12.7")*							
	LED intégrée	160 lm	2700°K	2W	Alimentation 24 V int.	Non variable	
	Integrated LED	160 lm	2700°K	2W	Int. power supply 24 V incl.	Non dimmable	
	Integrated LED	100 lm	2700°K	2W	Int. power supply 24 V incl.	Not dimmable	Damp
Link 410 *(410 mm - 16.1")*							
	LED intégrée	250 lm	2700°K	4W	Alimentation 24 V int.	Variable (phase cut)	Interrupteur intégré en option
	Integrated LED	250 lm	2700°K	4W	Int. power supply 24 V incl.	Dimmable (phase cut)	Integrated switch: optional
	Integrated LED	150 lm	2700°K	4W	Int. power supply 24 V incl.	Not dimmable	Damp
Link 580 *(580 mm - 22.8")*							
	LED intégrée	500 lm	2700°K	7W	Alimentation 24 V int.	Variable (phase cut)	Interrupteur intégré en option
	Integrated LED	500 lm	2700°K	7W	Int. power supply 24 V incl.	Dimmable (phase cut)	Integrated switch: optional
	Integrated LED	290 lm	2700°K	7W	Int. power supply 24 V incl.	Not dimmable	Damp
Link double 610 *(610 mm - 24.1")*							
	LED intégrée	500 lm	2700°K	7W	Alimentation 24 V int.	Variable (phase cut)	
	Integrated LED	500 lm	2700°K	7W	Int. power supply 24 V incl.	Dimmable (phase cut)	
	Integrated LED	290 lm	2700°K	7W	Int. power supply 24 V incl.	Not dimmable	Damp
Link double 960 *(960 mm - 37.8")*							
	LED intégrée	1010 lm	2700°K	12W	Alimentation 24 V int.	Variable (phase cut)	
	Integrated LED	1010 lm	2700°K	12W	Int. power supply 24 V incl.	Dimmable (phase cut)	
	Integrated LED	580 lm	2700°K	12W	Int. power supply 24 V incl.	Not dimmable	Damp
Link double 1300 *(1300 mm - 51.2")*							
	LED intégrée	1350 lm	2700°K	17W	Alimentation 24 V int.	Variable (phase cut)	2 interrupteurs int. en option
	Integrated LED	1350 lm	2700°K	17W	Int. power supply 24 V incl.	Dimmable (phase cut)	2 int. switches: optional
	Integrated LED	770 lm	2700°K	17W	Int. power supply 24 V incl.	Not dimmable	Damp

Source
Lamping

Lampadaire – Floor lamp

LED intégrée	1690 lm	2700°K	21W	Alimentation 24 V int.	Variateur à pied
Integrated LED	1690 lm	2700°K	21W	Int. power supply 24 V incl.	Foot operated dimmer

Lampe de table – Table lamp

LED intégrée	240 lm	2700°K	5W	Alim. int. sur la prise	Interrupteur sur câble
Integrated LED	240 lm	2700°K	5W	Plug-in power supply	Cable switch

Liseuse murale – Reading wall light. Link 410 SB

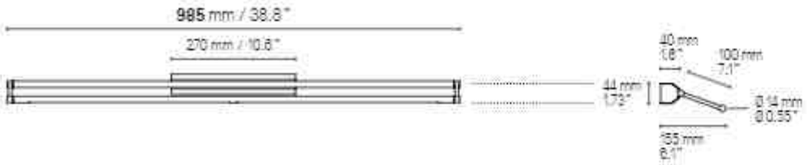

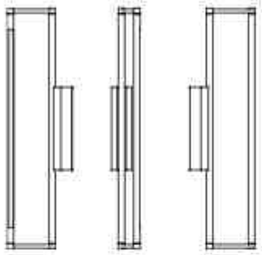

Link peut être installée horizontalement ou verticalement.
Link can be placed both horizontally or vertically on the wall.

UL Version
fitted plate to cover outlet power box

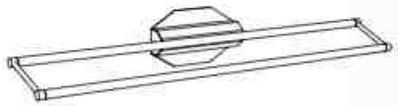

Longueurs sur mesure possibles.
Custom dimensions available upon request.

Description
Features

Cette applique est réglable sur 2 axes. Le tube avant, dans lequel se trouve la LED tourne afin de diriger la lumière dans n'importe quelle direction. L'ensemble formant un cadre peut également pivoter de haut en bas si l'applique est installée à l'horizontale, ou de gauche à droite si elle est installée à la verticale.

The wall light is adjustable in 2 ways. The front LED bar can be spinned around to diffuse the light in any direction and the rectangular frame can be flipped up and down when the light is positioned horizontally, and side to side when positioned vertically.

Applique – Wall light Link 985 SB

Longueurs sur mesure possibles
Retrouvez les variantes salle de bain (IP44) de ces modèles p.220
Custom dimensions available upon request
You will find the bathroom variants (IP44) of these designs p.220

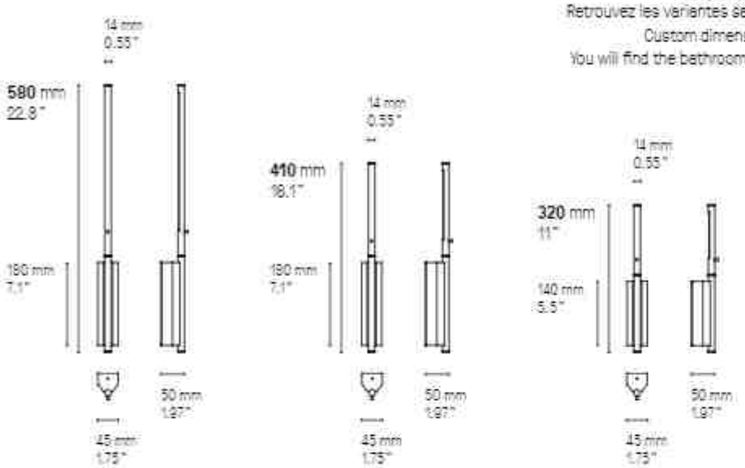

Interrupteur en option
Switch in option

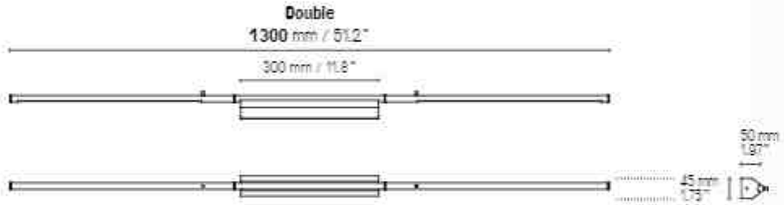

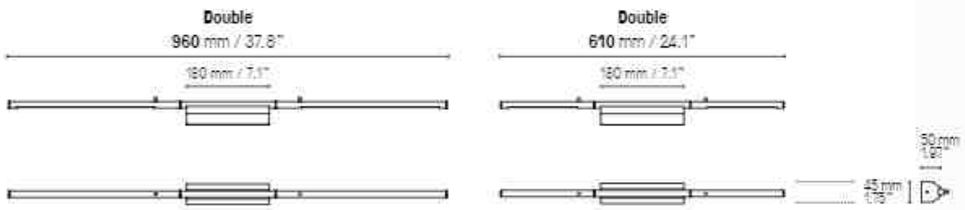

Retrouvez les variantes salle de bain (IP44) de ces modèles p.220
You will find the bathroom variants (IP44) of these designs p.220

Le tube avant, dans lequel se trouve la LED, tourne afin de diriger la lumière dans n'importe quelle direction.
The front LED bar can be spinned around to diffuse the light in any direction.

UL Version fitted plate to cover outlet power box

Lampadaire – Floor lamp

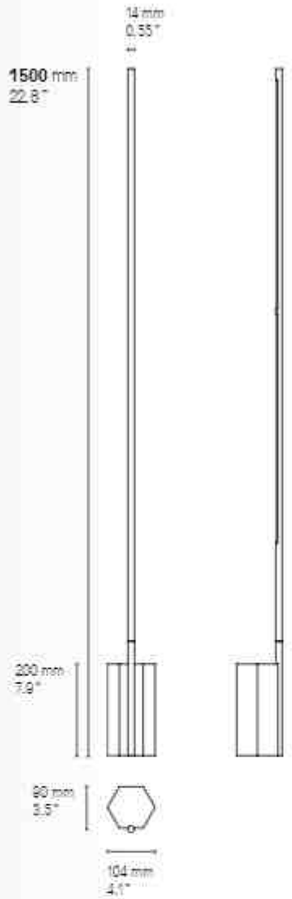

Lampadaire – Floor lamp Link SB

Lampe de table – Table lamp

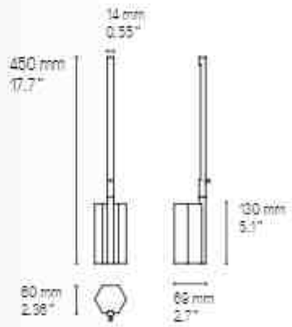

Lampe de table – Table lamp Link SB

LOUIS

Collection inspirée par le célèbre artiste de jazz, les suspensions *Louis* jouent des effets de lumières avec le verre et le laiton. Modulables, créez vos compositions de « trompettes » à l'envi.

A collection inspired by the iconic jazz artist, the *Louis* pendants play with lighting effects on the glass and the brass. Adjustable, you can arrange the "trumpets" as you wish.

Finitions **Finishes** *Details page 239*	Laiton satiné SB Satin brass	Graphite satiné SG Satin graphite	Nickel satiné SN Satin nickel	Cuivre satiné SC Satin copper
Nuances du verre **Glass colors**	Opale et écaille Opal and patterned	Claire et écaille Clear and patterned	Opale (XS uniquement) Opal (XS only)	
Câble **Cable**	Tissu noir Black textile	Tissu or (sur demande uniquement) Gold textile (on request only)	*La longueur standard des câbles est de 2 mètres mais elle peut être diminuée à l'installation.* *The standard height of the cables is 2 meters (78.7") but can be adjusted to less during installation.*	
Matériaux **Material**	Laiton massif Solid Brass	Verrerie soufflée bouche Mouth-blown glass	Câble textile Textile cable	
Source **Lamping**	LED intégrée 1500 lm 2700° K 14 W Integrated LED 1500 lm 2700° K 14 W Integrated LED 1500 lm 2700° K 15 W	Alim. électr. intégrée dans le pavillon Int. power supply included in canopy Int. power supply included in canopy	Variation (phase cut) Dimmable (phase cut) Not dimmable	
Designer	Émilie Cathelineau			

Louis XS

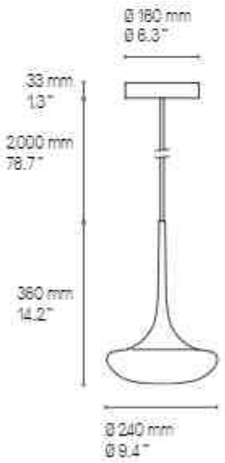

Louis XL

La longueur standard des câbles est de 2 m mais elle peut être diminuée à l'installation. Autres longueurs sur demande.
The standard height of the cables is 2 m (78.7") but can be adjusted to less during installation. Custom heights available upon request.

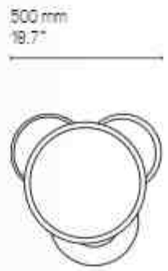

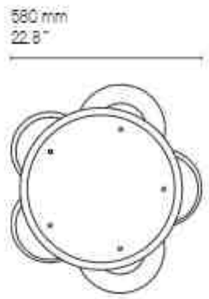

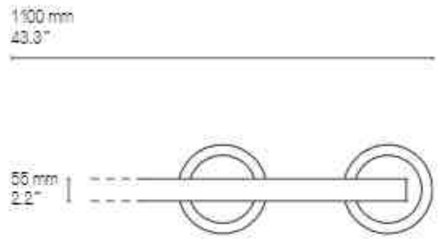

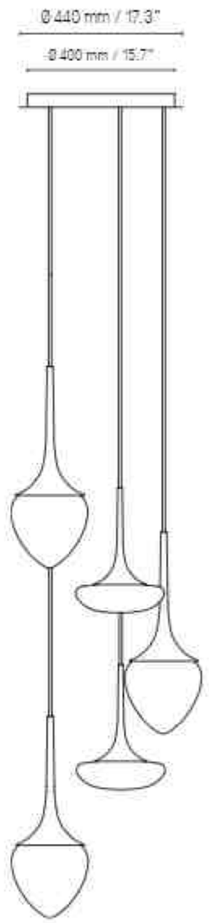

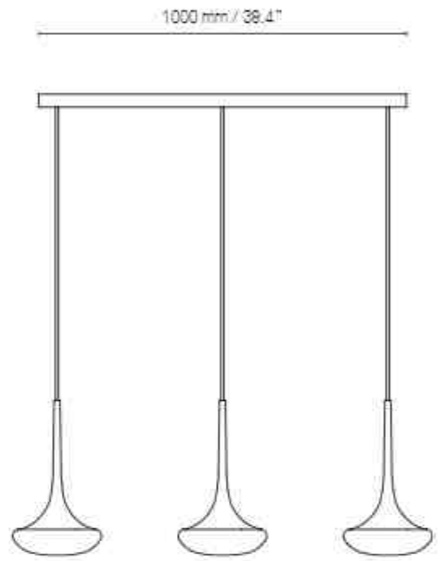

US Version
fitted plate to cover outlet power box

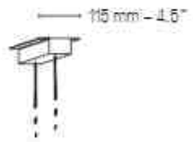

Il est possible de rassembler plusieurs suspensions sur un seul pavillon, circulaire ou rectangulaire.
La version rectangulaire peut être adaptée à n'importe quelle longueur. La version circulaire a un diamètre maximum indiqué sur les croquis ci-dessus. Pour plus de renseignements, veuillez nous contacter.

It is possible to cluster several pendants from one single canopy, either rectangular or circular.
The rectangular canopy can be custom-made into any size to suit your requirements. As for the circular canopy, available sizes are illustrated above. Please contact us for further information.

Louis XS SG Opale et écaille – Opal and patterned

Louis XL SB Opale et écaille – Opal and patterned

Louis XL SB Claire et écaille – Clear and patterned

NACHO

Inspiré de peintures, et tout droit sorti du langage graphique imaginaire de Sylvain Willenz, *Nacho* rassemble sur une même ligne divers éléments sculpturaux et lumineux.

Inspired by paintings, and straight out of the imaginary graphic language of Sylvain Willenz, *Nacho* gathers along one single line, various sculptural and lighting elements.

Finitions
Finishes ①+②+③

Nuancier – Finish options

- Laiton satiné — SB Satin brass
- Graphite satiné — SG Satin graphite
- Nickel satiné — SN Satin nickel
- Cuivre satiné — SC Satin copper

Matériaux
Material

Laiton massif
Solid Brass

Verre opale
Opal glass

Diffuseur polycarbonate satiné
Satin Polycarbonate diffuser

Câble métallique gainé
Sheathed metal cable

La longueur standard des câbles est de 2 mètres mais elle peut être diminuée à l'installation.
The standard height of the cables is 2 meters (78.7") but can be adjusted to less during installation.

Source
Lamping

Nacho 1300
Ruban LED intégré (840 lm, 2700°K, 26W) – Non inclus : G4 LED 3W max. et 2 x GU 5.3 LED 7W max.
Alimentations 24V et 12V intégrées dans le pavillon Variable (phase cut)

Integrated strip LED (840 lm, 2700°K, 26W) – Not included: G4 LED 3W max. and 2 x GU 5.3 LED 7W max.
Internal power supplies 24V and 12V included in canopy Dimmable (phase cut)

Nacho 750
Ruban LED intégré (670 lm, 2700°K, 20W) – Non inclus : 2 x G4 LED 3W max.
Alimentations 24V et 12V intégrées dans le pavillon Variable (phase cut)

Integrated strip LED (670 lm, 2700°K, 20W) – Not included: 2 x G4 LED 3W max.
Internal power supplies 24V and 12V included in canopy Dimmable (phase cut)

Designer

Sylvain Willenz

Nacho 1300 SB/SB/SG

US Version
fitted plate to cover outlet power box

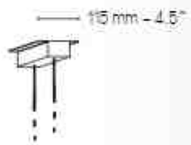

Nacho 750

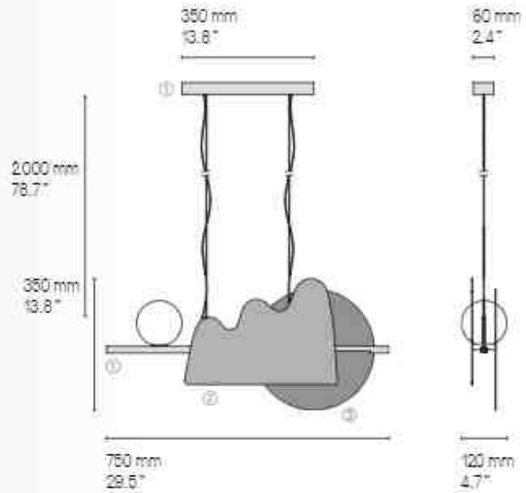

Nacho 750 SG/SG/SB

Nacho 1300

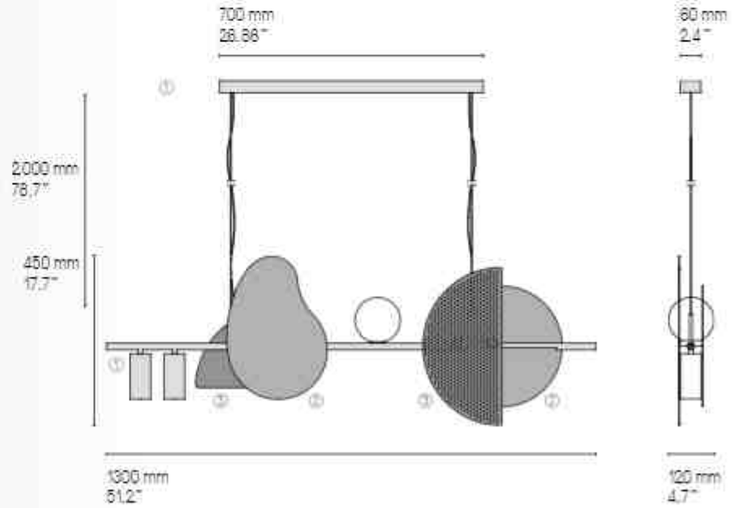

Nacho 1300 SB/SG/SB

La longueur standard des câbles est de 2 m mais elle peut être diminuée à l'installation. Autres longueurs sur demande.
The standard height of the cables is 2 m (78.7") but can be adjusted to less during installation. Custom heights available upon request.

PIROUETTE

Pirouette est une petite applique singulière, à la fois décorative et fonctionnelle. La rotation à 360° de son faisceau lumineux et sa variation tactile en font une applique de chevet idéale. Elle trouvera également sa place en répétition dans un couloir pour guider le passage.

Pirouette is a unique little wall lamp, both decorative and functional. The 360° rotation of its light beam and its touch-sensitive dimmer make it an ideal bedside wall lamp. Several positioned along a corridor will also provide useful lighting.

Finitions **Finishes** ①+②	Laiton satiné SB Satin brass · Graphite satiné SG Satin graphite · Nickel satiné SN Satin nickel · Cuivre satiné SC Satin copper
Détails page 239	
Matériaux **Material**	Laiton massif Solid Brass
Source **Lamping**	Pirouette V1 & V2 LED intégrée 417 lm 2700°K 5 W · Alim. électronique 24 V intégrée · Variateur tactile Integrated LED 417 lm 2700°K 5 W · Int. power supply 24 V included · Touch dimmer
Designer	Émilie Cathelineau

US Version
fitted plate to cover
outlet power box

Variateur tactile - Touch dimmer

Pirouette V1 SB/SB

Pirouette V1 SG/SB

Pirouette V1

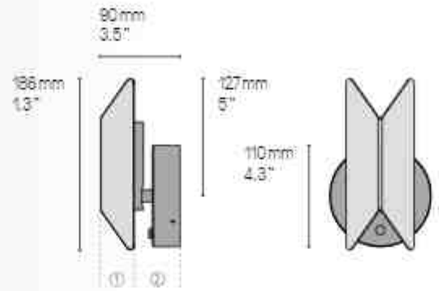

Pirouette V1 SG/SG

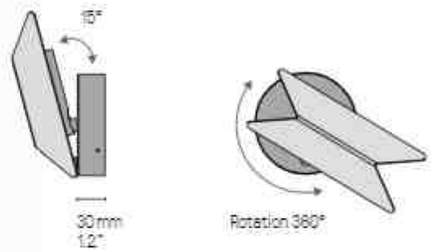

Pirouette V1 SB/SB

Pirouette V2

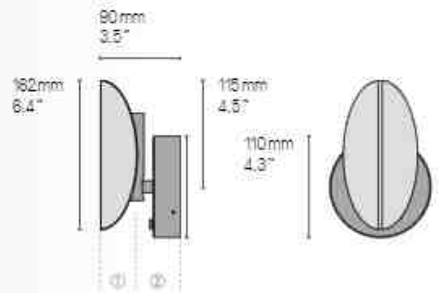

Pirouette V2 SG/SB

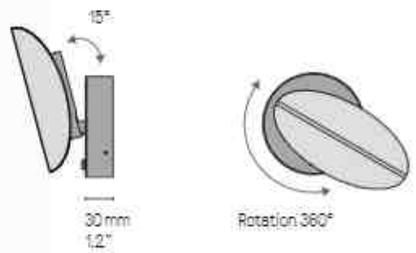

Pirouette V2 SB/SB

RING

À la fois inspirée des années 60 et intemporelle, la suspension bicolore *Ring* est montée d'une pièce « bijou » en laiton poli. Définissez ses tonalités selon l'effet décoratif recherché.

At once inspired by the 60's but also timeless, the two-toned pendant *Ring* is assembled with an imitated polished brass "jewel". Characterize its shades in accordance to the style you are looking for.

Finitions
Finishes
Détails page 239

Bicolore – Bicolor ⑤/⑦

Graphite satiné / Laiton satiné SG SB Satin graphite / Satin brass	Laiton satiné / Graphite satiné SB SG Satin brass / Satin graphite	Graphite satiné / Nickel satiné SG SN Satin graphite / Satin nickel	Nickel satiné / Graphite satiné SN SG Satin nickel / Satin graphite

Finitions
Finishes

Uni – Unicolor

Laiton satiné SB Satin brass	Graphite satiné SG Satin graphite	Nickel satiné SN Satin nickel	Cuivre satiné SC Satin copper

Matériaux
Material

Laiton massif
Solid Brass

Diffuseur en polycarbonate
Polycarbonate diffuser

Description
Features

Le modèle standard n'a pas de câble. Il est fixe sur un tube de 300 mm de long, ce qui donne une hauteur totale de 440 mm. Si vous souhaitez une hauteur supérieure à 440 mm, il est possible de réaliser une version « sur câble ». La longueur standard des câbles est de 2 mètres mais elle peut être diminuée à l'installation.

The standard *Ring* light does not come with a cable but only with a 300 mm (11,8") brass stem with a total drop of 440 mm (17,3"). For lengths over 440 mm (17,3") an adjustable transparent cable is added between the brass stem and the canopy in a standard length of 2 meters (78,7") and can be adjusted to less during installation.

Source
Lamping

2 modules de LEDs intégrées : 2 x 1000 lm / 2700° K / 20 W
Diffusion de la lumière directe et indirecte

2 integrated LEDs : 2 x 1000 lm / 2700° K / 20 W
Diffuses light from the top and the bottom

2 integrated LEDs : 2 x 1900 lm / 2700° K / 37 W
Diffuses light from the top and the bottom

Alim. électronique intégrée dans le pavillon
Variation (phase cut)

Integrated power supply in canopy
Dimming (phase cut)

Integrated power supply in canopy
Dimming on request

Designer

Émilie Cathelineau

Ring SG/SB

Version fixe – Stem version

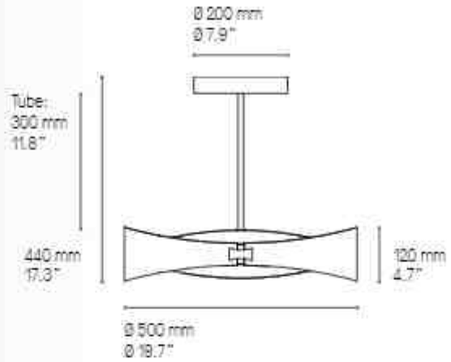

Version câble – Cable version

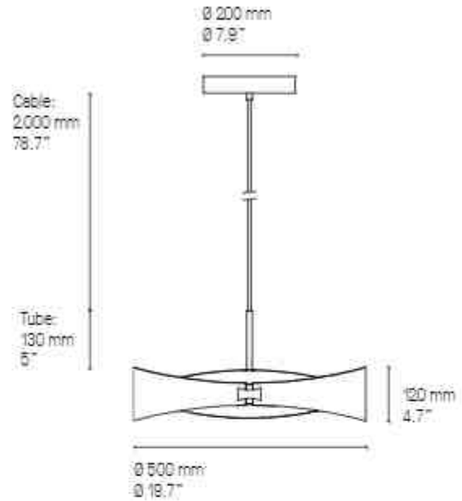

La longueur standard du câble est de 2 m mais elle peut être diminuée à l'installation. Autres longueurs sur demande.
The standard height of the cables is 2 m (78.7") but can be adjusted to less during installation. Custom heights available upon request.

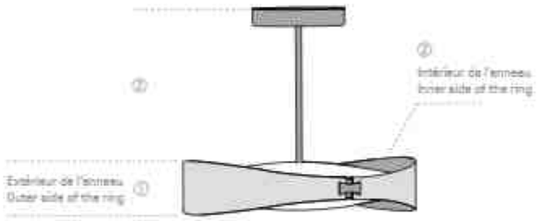

Ring SG/SB

En standard, les 2 « bijoux » sur le côté du produit sont en finition ⑦ polie. Si vous préférez une finition satinée, merci de le préciser.

The 2 small brass parts on each side of the light always come in a polished ⑦ finish but can be in satin if specified.

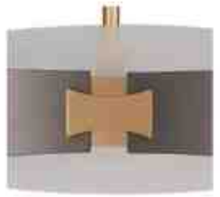

SATURNE

La sphère lumineuse est ici prétexte au voyage dans le système solaire. Munie d'un anneau en laiton orientable, la suspension *Saturne* devient le reflet de votre vision du cosmos.

For this particular light, the luminous sphere is a representation of the solar system. Provided with a rotating brass ring, the *Saturne* pendant becomes your vision of the cosmos.

Finitions **Finishes** *Details page 239*	Laiton satiné SB Satin brass	Graphite satiné SG Satin graphite	Nickel satiné SN Satin nickel	Cuivre satiné SC Satin copper
Matériaux **Material**	Laiton massif Solid Brass	Verrerie opale soufflée bouche Opal mouth-blown glass	Câble textile (longueur ≈ 2 m) Textile cable (length ≈ 78.7")	
Câble **Cable**	Tissu noir Black textile	Tissu or (sur demande uniquement) Gold textile (on request only)	*La longueur standard des câbles est de 2 mètres mais elle peut être diminuée à l'installation.* *The standard height of the cables is 2 meters (78.7") but can be adjusted to less during installation.*	

Source
Lamping

XL					
LED intégrée	1500 lm	2700°K	14 W	Alimentation int. dans le pavillon	Variation (phase cut)
Integrated LED	1500 lm	2700°K	14 W	Int. power supply incl. in canopy	Dimmable (phase cut)
Integrated LED	1500 lm	2700°K	14 W	Int. power supply incl. in canopy	Not dimmable
XS					
LED intégrée	800 lm	2700°K	8 W	Alimentation int. dans le pavillon	Variation (phase cut)
Integrated LED	800 lm	2700°K	8 W	Int. power supply incl. in canopy	Dimmable (phase cut), except for 110V

Designer Hervé Langlais

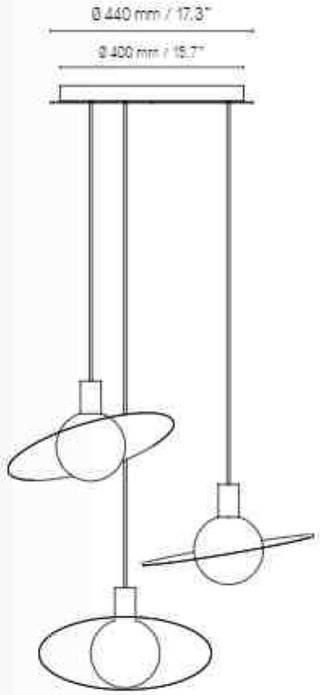

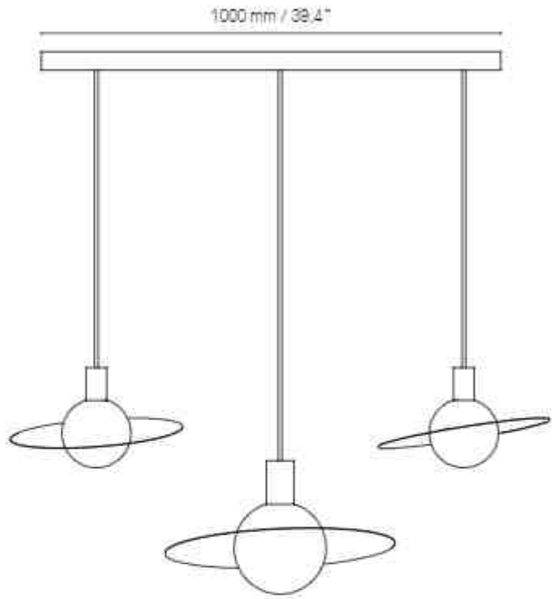

Saturne XL

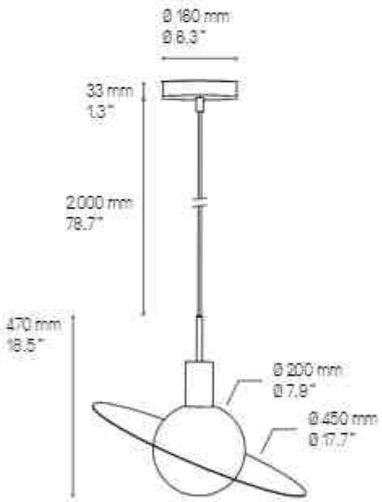

Saturne XS (not dimmable for 110V)

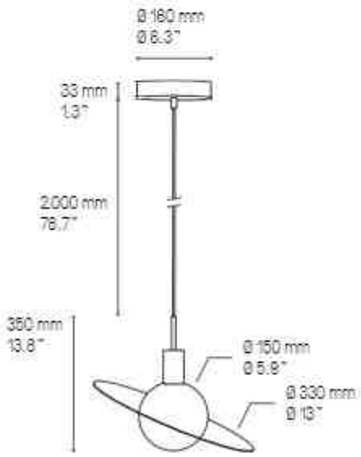

La longueur standard des câbles est de 2 m mais elle peut être diminuée à l'installation. Autres longueurs sur demande.
The standard height of the cables is 2 m (78.7") but can be adjusted to less during installation. Custom heights available upon request.

Saturne XL SB

Saturne XL & XS SB

Il est possible de rassembler plusieurs suspensions sur un seul pavillon, circulaire ou rectangulaire.
La version rectangulaire peut être adaptée à n'importe quelle longueur. La version circulaire a un diamètre maximum indiqué sur les croquis ci-dessus. Pour plus de renseignements, veuillez nous contacter.
It is possible to cluster several pendants from one single canopy, either rectangular or circular.
The rectangular canopy can be custom-made into any size to suit your requirements. As for the circular canopy, available sizes are illustrated above. Please contact us for further information.

SIGNAL

Apporter des lettres de noblesse au néon d'antan, voici l'esprit de la collection *Signal*. Véritable clin d'œil élégant, l'originalité de la source lumineuse désaxée se décline en appliques, suspensions et lampadaires.

Bringing something ancient back to fashion, this is what Pauline had in mind for the *Signal* collection. An elegant allusion, declined in wall lights, pendants and floor lamps, with their original asymmetric light source.

Finitions
Finishes

Details page 239

Laiton satiné SB Satin brass	Graphite satiné SG Satin graphite	Nickel satiné SN Satin nickel	Cuivre satiné SC Satin copper
Laiton poli PB Polished brass	Graphite poli PG Polished graphite	Nickel poli PN Polished nickel	Cuivre poli PC Polished copper

Matériaux
Material

Laiton massif
Solid Brass

Diffuseur polycarbonate satiné
Satin Polycarbonate diffuser

Signal V540, V440, V340
Câble textile noir (longueur ≈ 2 m)
Black textile cable (length ≈ 78.7")
Signal H970, H770
Câble métallique gainé (longueur ≈ 2 m)
Sheathed metal cable (length ≈ 78.7")

La longueur standard des câbles est de 2 mètres mais elle peut être diminuée à l'installation.
The standard height of the cables is 2 meters (78.7") but can be adjusted to less during installation.

Source
Lamping

Suspensions – Pendants

Signal H970					
LED intégrée	1340 lm	2700°K	16W	Alim. 24V int. dans le pavillon	Variable (phase cut)
Integrated LED	1340 lm	2700°K	16W	Int. power supply 24V incl. in canopy	Dimmable (phase cut)
Signal H770					
LED intégrée	960 lm	2700°K	12W	Alim. 24V int. dans le pavillon	Variable (phase cut)
Integrated LED	960 lm	2700°K	12W	Int. power supply 24V incl. in canopy	Dimmable (phase cut)
Signal V540					
LED intégrée	770 lm	2700°K	10W	Alim. 24V int. dans le pavillon	Variable (phase cut)
Integrated LED	770 lm	2700°K	10W	Int. power supply 24V incl. in canopy	Dimmable (phase cut)
Signal V440					
LED intégrée	580 lm	2700°K	8W	Alim. 24V int. dans le pavillon	Variable (phase cut)
Integrated LED	580 lm	2700°K	8W	Int. power supply 24V incl. in canopy	Dimmable (phase cut)
Signal V340					
LED intégrée	380 lm	2700°K	7W	Alim. 24V int. dans le pavillon	Variable (phase cut)
Integrated LED	380 lm	2700°K	7W	Int. power supply 24V incl. in canopy	Dimmable (phase cut)

Appliques – Wall lights

Signal 345 *(346 mm - 13.6")*					
LED intégrée	280 lm	2700°K	5W	Alimentation 24V intégrée	Variable (phase cut)
Integrated LED	280 lm	2700°K	5W	Int. power supply 24V included	Dimmable (phase cut)
Integrated LED	280 lm	2700°K	5W	Int. power supply 24V included	Dimmable (phase cut)
Signal 445 *(446 mm - 17.6")*					
LED intégrée	480 lm	2700°K	7W	Alimentation 24V intégrée	Variable (phase cut)
Integrated LED	480 lm	2700°K	7W	Int. power supply 24V included	Dimmable (phase cut)
Integrated LED	480 lm	2700°K	7W	Int. power supply 24V included	Dimmable (phase cut)
Signal 545 *(546 mm - 21.5")*					
LED intégrée	670 lm	2700°K	9W	Alimentation 24V intégrée	Variable (phase cut)
Integrated LED	670 lm	2700°K	9W	Int. power supply 24V included	Dimmable (phase cut)
Integrated LED	670 lm	2700°K	9W	Int. power supply 24V included	Dimmable (phase cut)
Signal double 520 *(520 mm - 20.5")*					
LED intégrée	570 lm	2700°K	7W	Alimentation 24V intégrée	Variable (phase cut)
Integrated LED	570 lm	2700°K	7W	Int. power supply 24V included	Dimmable (phase cut)
Integrated LED	570 lm	2700°K	7W	Int. power supply 24V included	Dimmable (phase cut)
Signal double 720 *(720 mm - 28.4")*					
LED intégrée	960 lm	2700°K	13W	Alimentation 24V intégrée	Variable (phase cut)
Integrated LED	960 lm	2700°K	13W	Int. power supply 24V included	Dimmable (phase cut)
Integrated LED	960 lm	2700°K	13W	Int. power supply 24V included	Dimmable (phase cut)
Signal double 920 *(920 mm - 36.2")*					
LED intégrée	1340 lm	2700°K	17W	Alimentation 24V intégrée	Variable (phase cut)
Integrated LED	1340 lm	2700°K	17W	Int. power supply 24V included Int.	Dimmable (phase cut)
Integrated LED	1340 lm	2700°K	17W	power supply 24V included	Dimmable (phase cut)

Source
Lamping

Lampadaires – Floor lamps

Lampadaire – Floor lamp DUO						
LED intégrée	2500 lm	2700°K	32W	Alim. 24V intégrée	Variable (phase cut)	Variateur à pied
Integrated LED	2500 lm	2700°K	32W	Int. power supply 24V incl.	Dimmable (phase cut)	Foot op. dimmer
Lampadaire – Floor lamp SOLO 115						
LED intégrée	1540 lm	2700°K	19W	Alim. 24V intégrée	Variable (phase cut)	Variateur à pied
Integrated LED	1540 lm	2700°K	19W	Int. power supply 24V incl.	Dimmable (phase cut)	Foot op. dimmer
Lampadaire – Floor lamp SOLO 176						
LED intégrée	1150 lm	2700°K	17W	Alim. 24V intégrée	Variable (phase cut)	Variateur à pied
Integrated LED	1150 lm	2700°K	17W	Int. power supply 24V incl.	Dimmable (phase cut)	Foot op. dimmer
Lampadaire – Floor lamp PIVOT						
LED intégrée	570 lm	2700°K	9W	Alim. 24V intégrée	Variable (phase cut)	Variateur à pied
Integrated LED	570 lm	2700°K	9W	Int. power supply 24V incl.	Dimmable (phase cut)	Foot op. dimmer

Designer

Pauline Deltour

Signal Pivot SB

Signal V 540

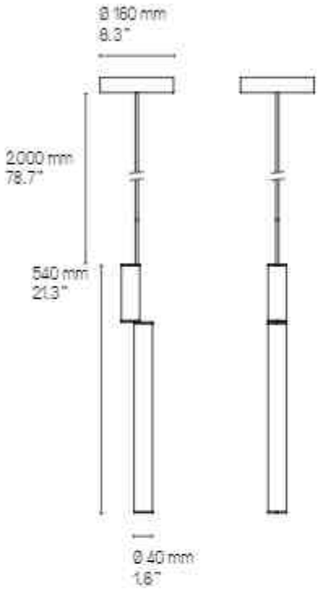

Signal V 540 + V440 SB

Signal V 440

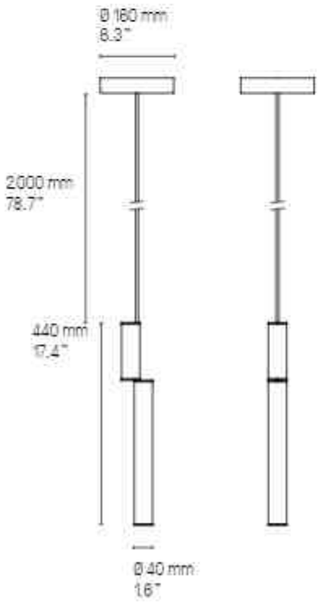

Signal V 340

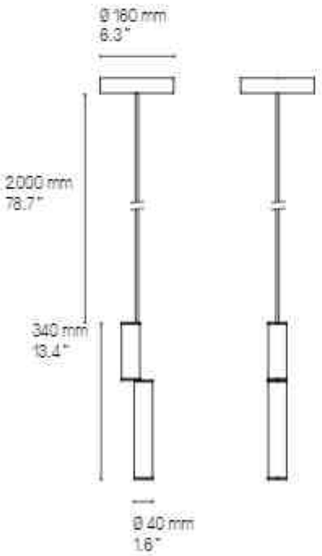

Signal H 970

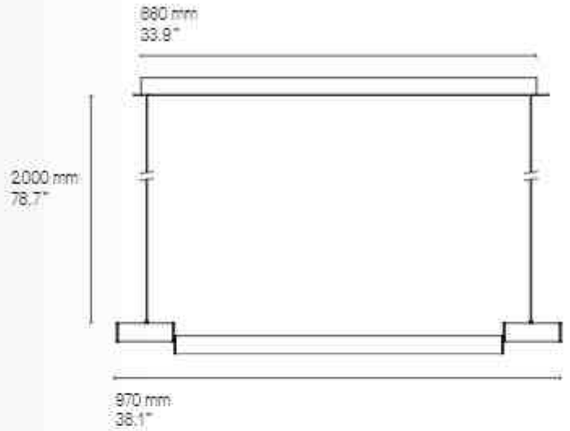

Signal H 770

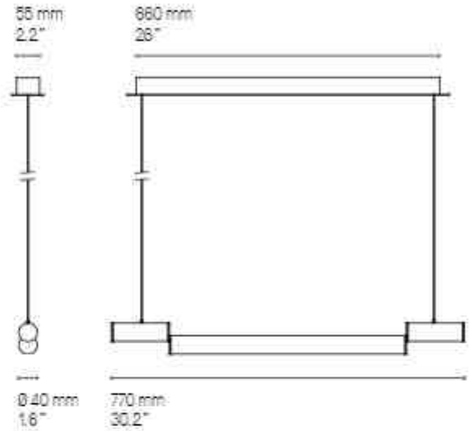

US Version
fitted plate to cover
outlet power box

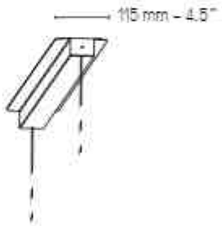

La longueur standard des câbles est de 2 m
mais elle peut être diminuée à l'installation.
Autres longueurs sur demande.
The standard height of the cables is 2 m (78.7")
but can be adjusted to less during installation
Custom heights available upon request.

Signal H 770 SB

Signal double 920

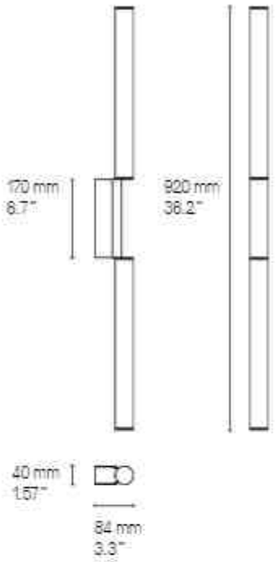

Signal double 720

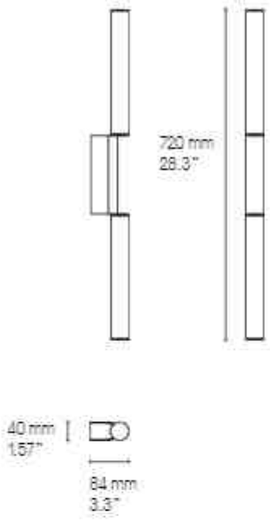

Signal double 520

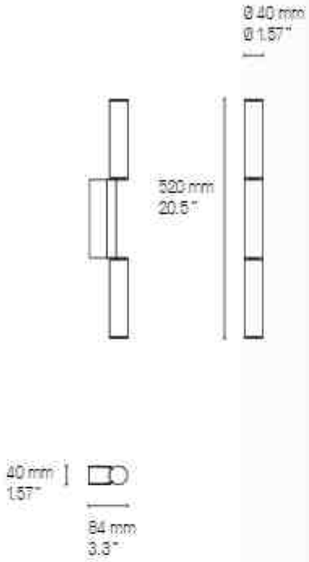

Signal simple 545

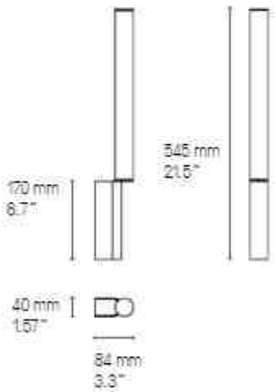

Signal simple 445

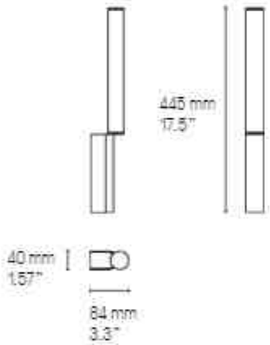

Signal simple 345

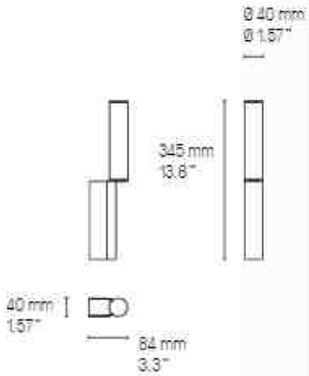

UL Version
fitted plate to cover outlet power box

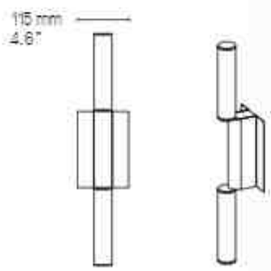

Signal peut être installée horizontalement ou verticalement.
Signal can be placed both horizontally or vertically on the wall.

Retrouvez les variantes salle de bain (IP44) de ces modèles p.228
You will find the bathroom variants (IP44) of these designs p.228

Signal Simple 445 SG

Signal Double 720 SB

Signal Duo

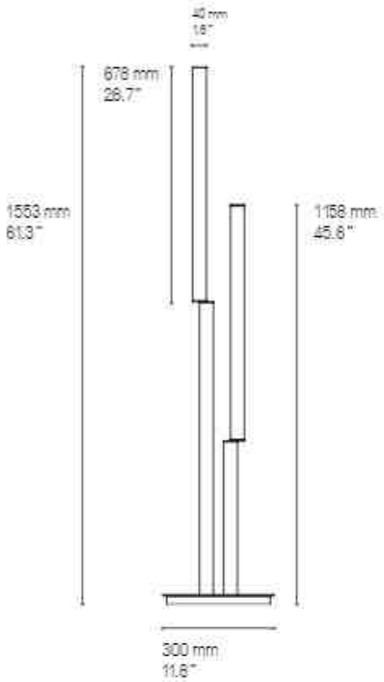

Signal Duo . SB

Signal Pivot

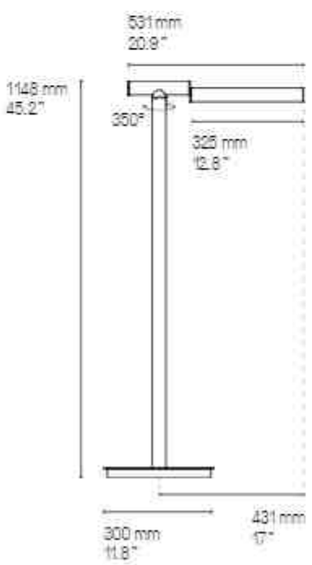

Signal Pivot . SB

Signal Solo 176

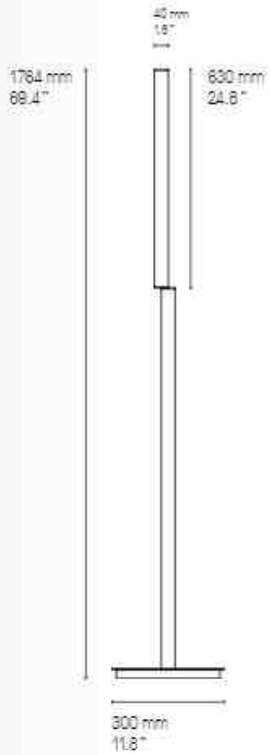

Signal Solo 176 . SN

Signal Solo 115

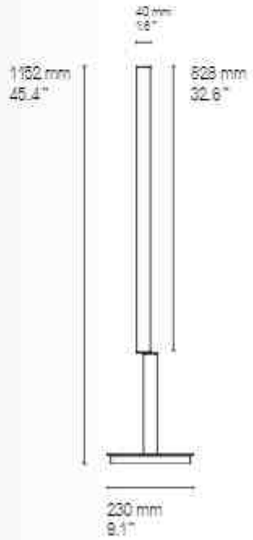

Signal Solo 115 . SG

SOLITAIRE

Ce lampadaire trépied, rehaussé d'un abat-jour à facettes, courtise le bicolore. Personnalisable à souhait, cette pièce unique s'approprie avec élégance vos choix de finitions.

△

This three-legged floor lamp, enhanced by a faceted lampshade, is even more flattering in a two-tone finish. This unique piece, which can be customized, elegantly blends together with your choice of finishes.

Finitions ①+② **Finishes** Détails page 239	Laiton satiné SB Satin brass	Graphite satiné SG Satin graphite	Nickel satiné SN Satin nickel	Cuivre satiné SC Satin copper
	Laiton poli PB Polished brass	Graphite poli PG Polished graphite	Nickel poli PN Polished nickel	Cuivre poli PC Polished copper
Abat-jour **Lampshade**	Chinette noire Black chinette	Chinette blanche White chinette		
Matériaux **Material**	Laiton massif Solid Brass	Abat-jour tissu Textile lampshade	Câble textile noir (longueur ≈ 1.5 m) Black textile cable (length ≈ 59")	
Source **Lamping**	1 x E27 LED 20 W max. non fournie 1 x E27 LED 20 W max. not included		Variateur à pied Foot operated dimmer	Variation* Dimming*
	1 x E26 type A 150 W. Bulb not included		Foot operated switch	
Designer	Émilie Cathelineau			

* Les luminaires variables nécessitent l'utilisation d'ampoules compatibles avec la variation.
All dimmable light fixtures require the use of compatible bulbs.

Solitaire XL SG/SC

Solitaire XS SB/PB

Solitaire XL

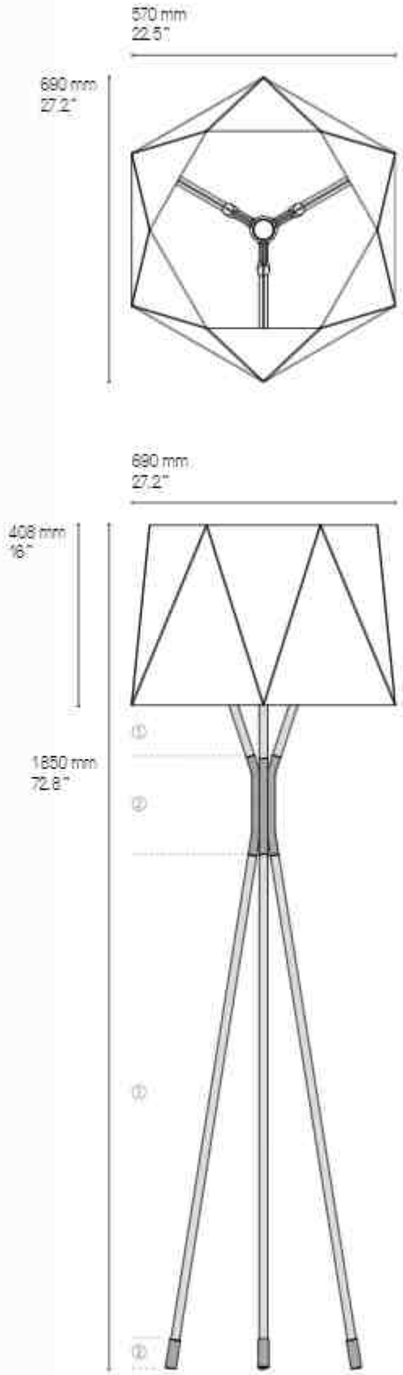

Solitaire XS

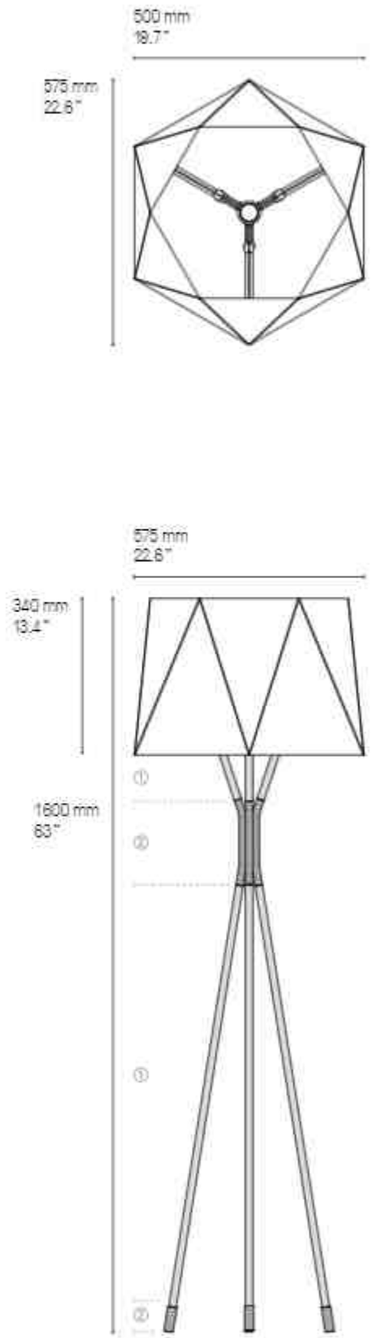

Version LED et DALI sur demande.
LED and DALI version upon request.

STORM

Lumière dirigée pour cette réinterprétation de la lampe tempête. La suspension et la lampe *Storm* affichent des lignes épurées, en toute intimité.

A reinterpretation of a storm made by light. The *Storm* pendant and lamp show off delicate and refined lines.

Finitions
Finishes

Détails page 239

Laiton satiné SB Satin brass	Graphite satiné SG Satin graphite	Nickel satiné SN Satin nickel	Cuivre satiné SC Satin copper
Laiton poli PB Polished brass	Graphite poli PG Polished graphite	Nickel poli PN Polished nickel	Cuivre poli PC Polished copper

Matériaux
Material

Tous – All	Tous sauf suspension – All except pendant	Suspension – Pendant
Laiton massif Solid Brass	Diffuseur polycarbonate blanc White Polycarbonate diffuser	Câble métallique gainé Sheathed metal cable

La longueur standard des câbles est de 2 mètres mais elle peut être diminuée à l'installation.
The standard height of the cables is 2 meters (78.7") but can be adjusted to less during installation.

Source
Lamping

Suspension – Pendant

LED intégrée	550 lm	2700°K	8W	Alimentation intégrée dans le pavillon	Variable (phase cut)
Integrated LED	550 lm	2700°K	8W	Int. power supply included in canopy	Dimmable (phase cut)

Applique – Wall lamp

LED intégrée	480 lm	2700°K	7W	Alim. intégrée
Integrated LED	480 lm	2700°K	7W	Internal power supply

Lampe de table – Table lamp

LED intégrée	480 lm	2700°K	5W	Alim. intégrée sur la prise
Integrated LED	480 lm	2700°K	5W	Plug-in power supply

Lampadaire – Floor lamp

LED intégrée	1440 lm	2700°K	10W	Alim. intégrée sur la prise
Integrated LED	1440 lm	2700°K	10W	Plug-in power supply

Designer

Émilie Cathelineau

Lampe de table – Table lamp

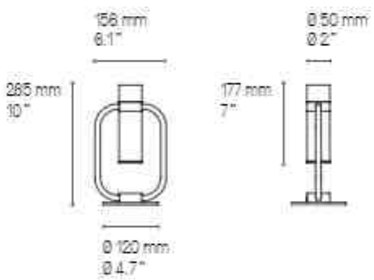

Lampe de table – Table lamp
Storm SG

Applique – Wall light

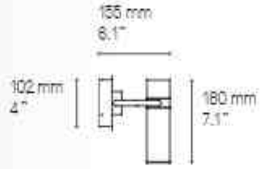

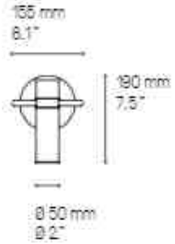

Retrouvez les variantes salle de bain (IP44) de ces modèles p.232
You will find the bathroom variants (IP44) of these designs p.232

US Version
fitted plate to cover outlet power box

Applique – Wall light
Storm SB

Lampadaire – Floor lamp

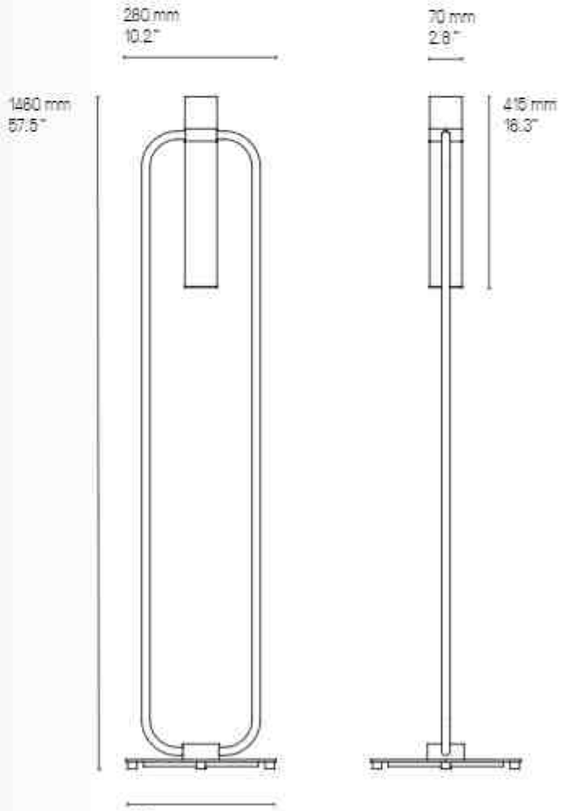

Lampadaire – Floor lamp
Storm SB

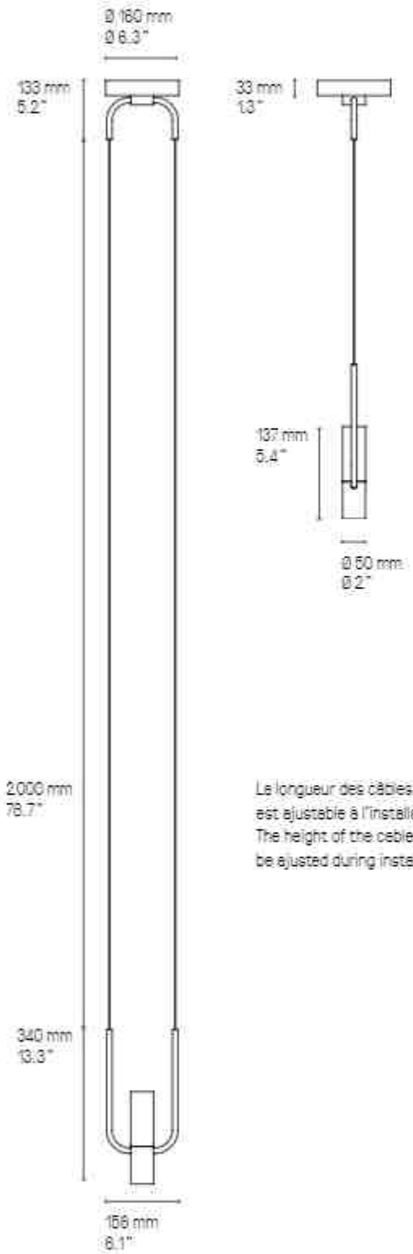

Le longueur des câbles
est ajustable à l'installation.
The height of the cables can
be ajusted during installation.

Suspension – Pendant
Storm SB

Suspension – Pendant
Storm SG

Suspension – Pendant Storm SB

STRATE

Collection de formes reliées par un trait lumineux, *Strate*, véritable sculpture, orne le mur aussi bien à la verticale qu'à l'horizontale. Par ses dimensions généreuses, elle habille l'espace et en devient une pièce maîtresse.

A collection of shapes linked by a luminous line, *Strate*, an authentic sculpture, adorns the wall both vertically and horizontally. With its generous dimensions, it covers the room and becomes a centerpiece.

Finitions ①+② **Finishes**	Laiton satiné SB Satin brass	Graphite satiné SG Satin graphite	Nickel satiné SN Satin nickel	Cuivre satiné SC Satin copper

Détails page 239

Matériaux **Material**	Laiton massif Solid Brass	Diffuseur en polycarbonate Polycarbonate diffuser

Source **Lamping**	Strate 150					
	LED intégrée	6 100 lm	2700°K	80 W	Alim. électronique 24 V intégrée	Variable (phase cut)
	Integrated LED	6 100 lm	2700°K	80 W	Integrated 24 V power supply	Dimmable (phase cut)
	Strate 100					
	LED intégrée	3 800 lm	2700°K	48 W	Alim. électronique 24 V intégrée	Variable (phase cut)
	Integrated LED	3 800 lm	2700°K	48 W	Integrated 24 V power supply	Dimmable (phase cut)

Designer	Émilie Cathelineau

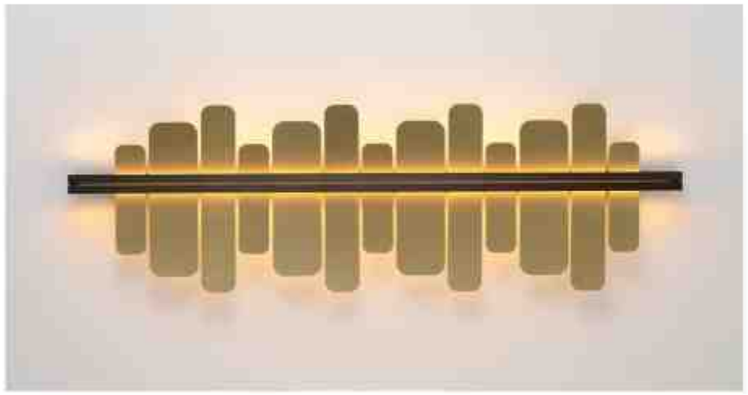

Strate Score 150 SG/SB

US Version
fitted plate to cover outlet power box

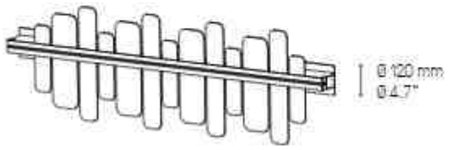

Chaque modèle peut s'installer à la verticale ou à l'horizontale.
Each model can be installed vertically or horizontally.

Strate Score 150

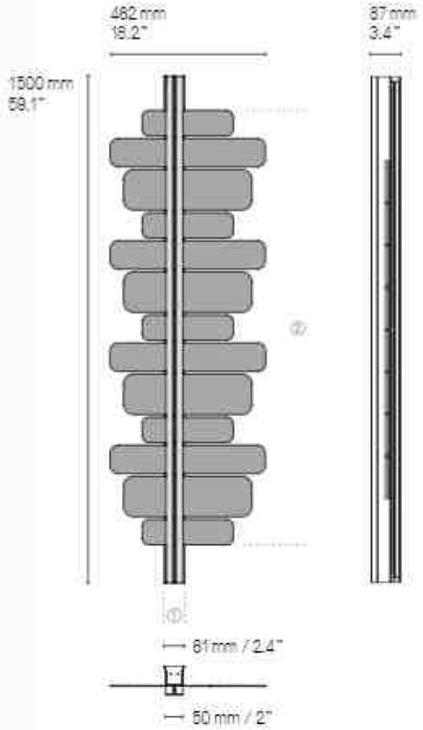

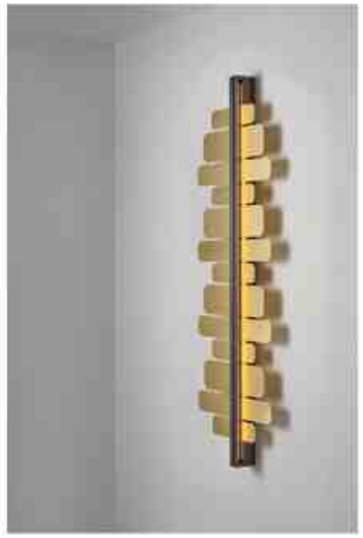

Strate Score 150 SG/SB

Strate Score 100

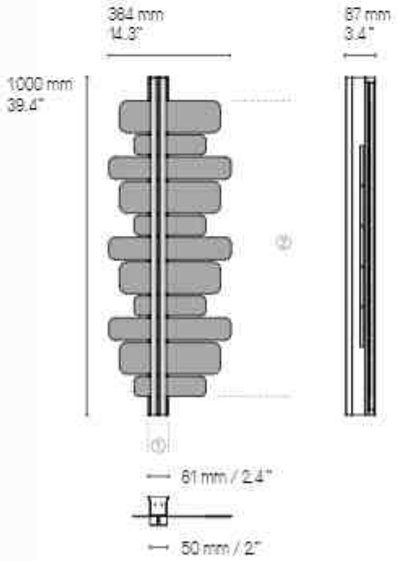

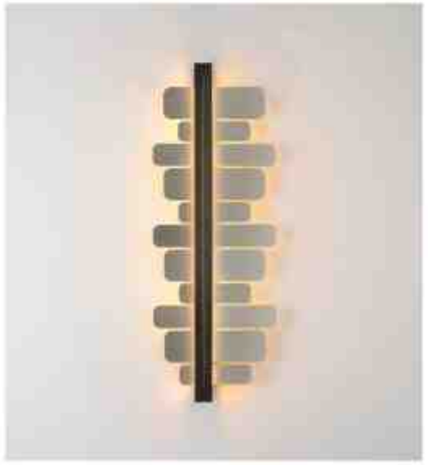

Strate Score 100 SG/SN

Strate Stone 150

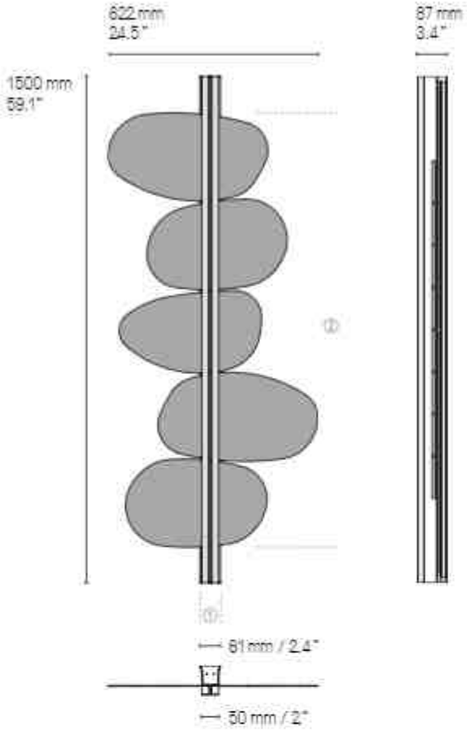

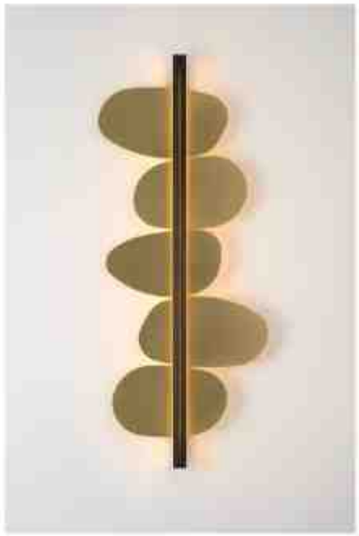

Strate Stone 150 SG/SB

Strate Stone 100

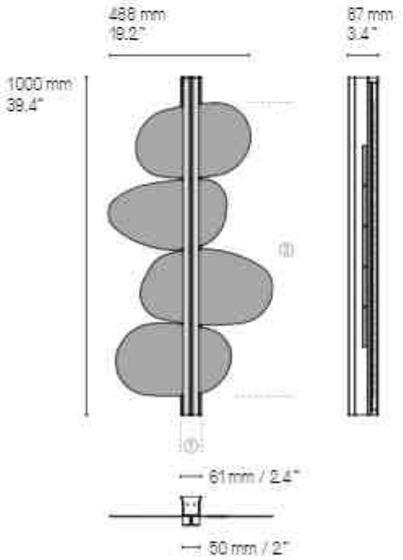

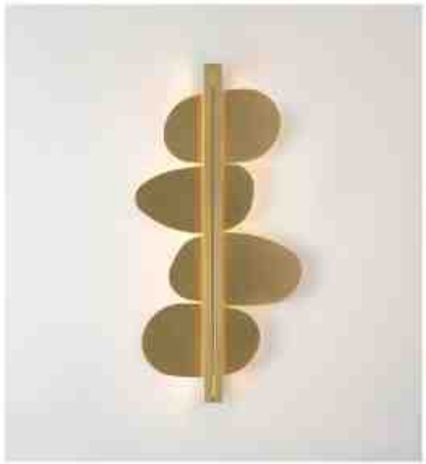

Strate Stone 100 SB/SB

Strate Spi 150

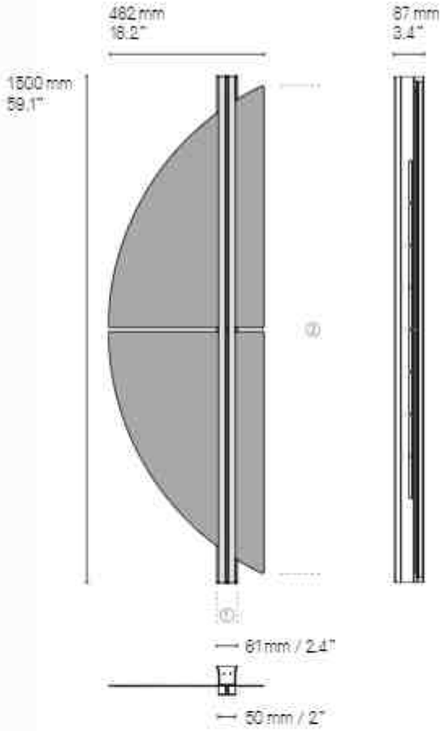

Strate Spi 150 SG/SB

Strate Spi 100

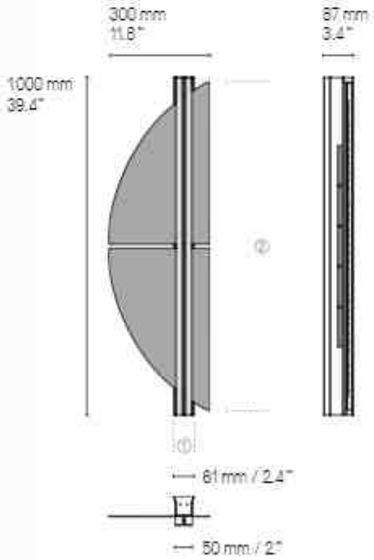

Strate Spi 100 SG/SN

Strate Moon 150

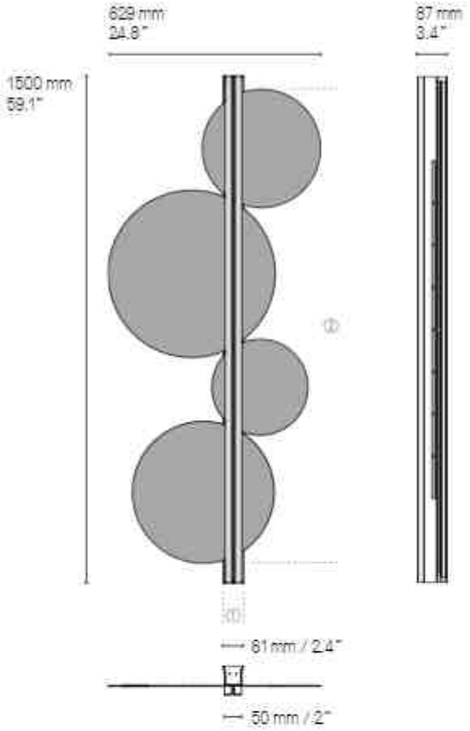

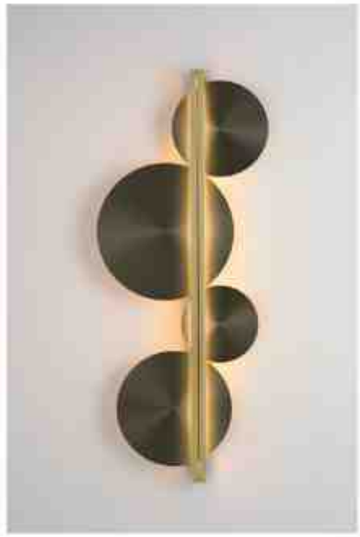

Strate Moon 150 · SB/SG

Strate Moon 100

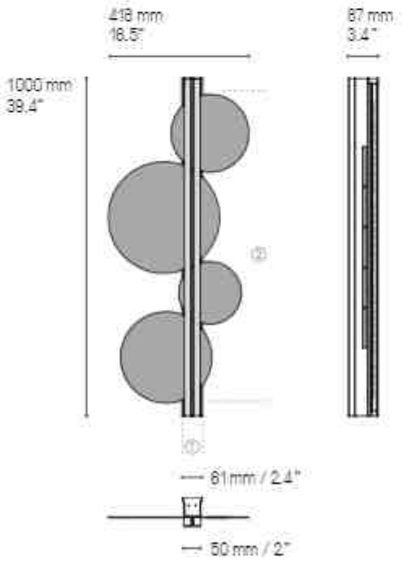

Strate Moon 100 · SG/SB

Strate Moon 150 · SG/SB

TÉTRA

Seul ou en composition, le module triangulaire *Tétra* dessine par la lumière vos inspirations. Un objet sobre se multipliant à l'infini.

By itself or as an arrangement, the triangular module *Tétra* can shape your own creation with light. A simple object that can be multiplied endlessly.

Finitions
Finishes

Details page 239

Laiton satiné SB Satin brass	Graphite satiné SG Satin graphite	Nickel satiné SN Satin nickel	Cuivre satiné SC Satin copper
Laiton poli PB Polished brass	Graphite poli PG Polished graphite	Nickel poli PN Polished nickel	Cuivre poli PC Polished copper

Matériaux
Material

Laiton massif
Solid Brass

Diffuseur en polycarbonate
Polycarbonate diffuser

Description
Features

Lorsqu'ils sont positionnés côte à côte, les luminaires *Tétra* peuvent être interconnectés grâce à un câble circulant entre le mur et l'arrière du luminaire. Ce montage ne nécessite qu'une seule sortie électrique. Veuillez noter que le système d'interconnection n'est pas certifié UL.

Positioned side by side, *Tétra* lights can be interconnected with a cable that runs between the wall and the back of the lights. This arrangement requires only one electrical outlet. Please be aware that this interconnected system is not up to code in the US and is not UL certified.

Source
Lamping

LED intégrée	700 lm	2700°K	8 W	Alim. électr. intégrée	Variation (phase cut)
Integrated LED	700 lm	2700°K	8 W	Integrated power supply	Dimmable (phase cut)
Integrated LED	700 lm	2700°K	8 W	Integrated power supply	Not dimmable

Designer

Émilie Cathelineau

Tétra SB

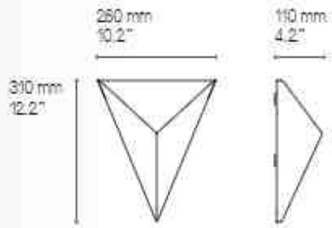

Tétra SB

Exemples de compositions
Examples of arrangements

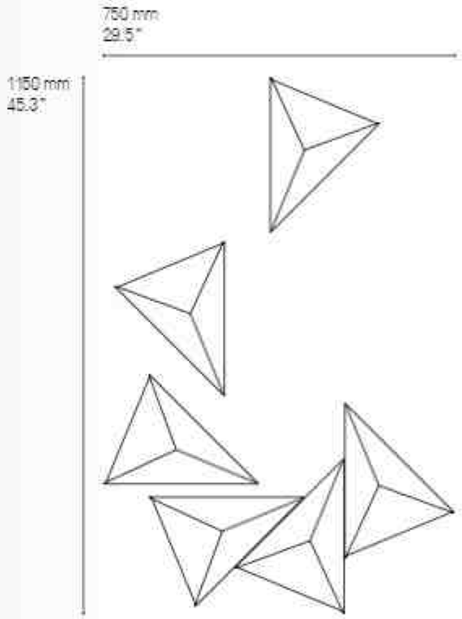

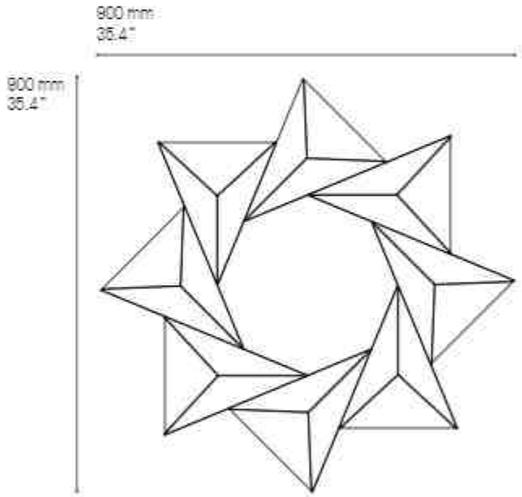

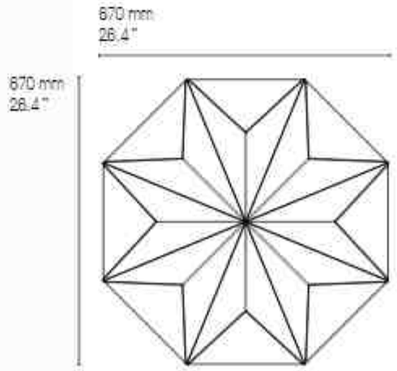

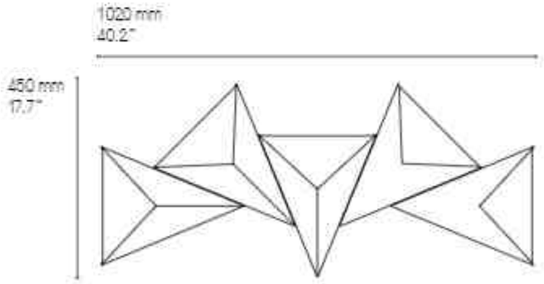

UPPER

Lampadaire unique aux dimensions généreuses, *Upper* investit l'espace comme un objet à la fois utile et précieux. Inspiré des gratte-ciel de Manhattan, ses lignes invitent le regard à monter vers le ciel.

A unique floor lamp with large dimensions, *Upper* uses space as a valuable and useful object. Tall with straight brass tubes, this light is inspired by Manhattan's skyscrapers.

Finitions **Finishes** *Détails page 239*	Laiton satiné SB Satin brass	Graphite satiné SG Satin graphite	Nickel satiné SN Satin nickel	Cuivre satiné SC Satin copper
	Laiton poli PB Polished brass	Graphite poli PG Polished graphite	Nickel poli PN Polished nickel	Cuivre poli PC Polished copper
Abat-jour **Lampshade**	Drop Paper® 100	Drop Paper® 101		
Matériaux **Material**	Laiton massif Solid Brass	Abat-jour Drop Paper® M1 Lampshade Drop Paper® M1	Câble textile noir (longueur ≈ 2 m) Black textile cable (length ≈ 78.7")	
Source **Lamping**	3 x E27 LED 15 W max. non fournie 3 x E27 LED 15 W max. not included 3 x E26 type A 60 W. Bulb not included	Variateur à pied Foot operated dimmer Foot operated switch	Variation* Dimming*	
Designer	Hervé Langlais			

* Les luminaires variables nécessitent l'utilisation d'ampoules compatibles avec la variation.
All dimmable light fixtures require the use of compatible bulbs.

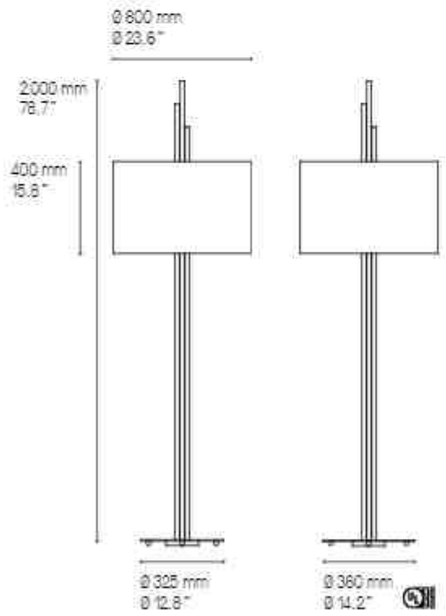

Upper SB

Version LED et DALI sur demande.
LED and DALI version upon request.

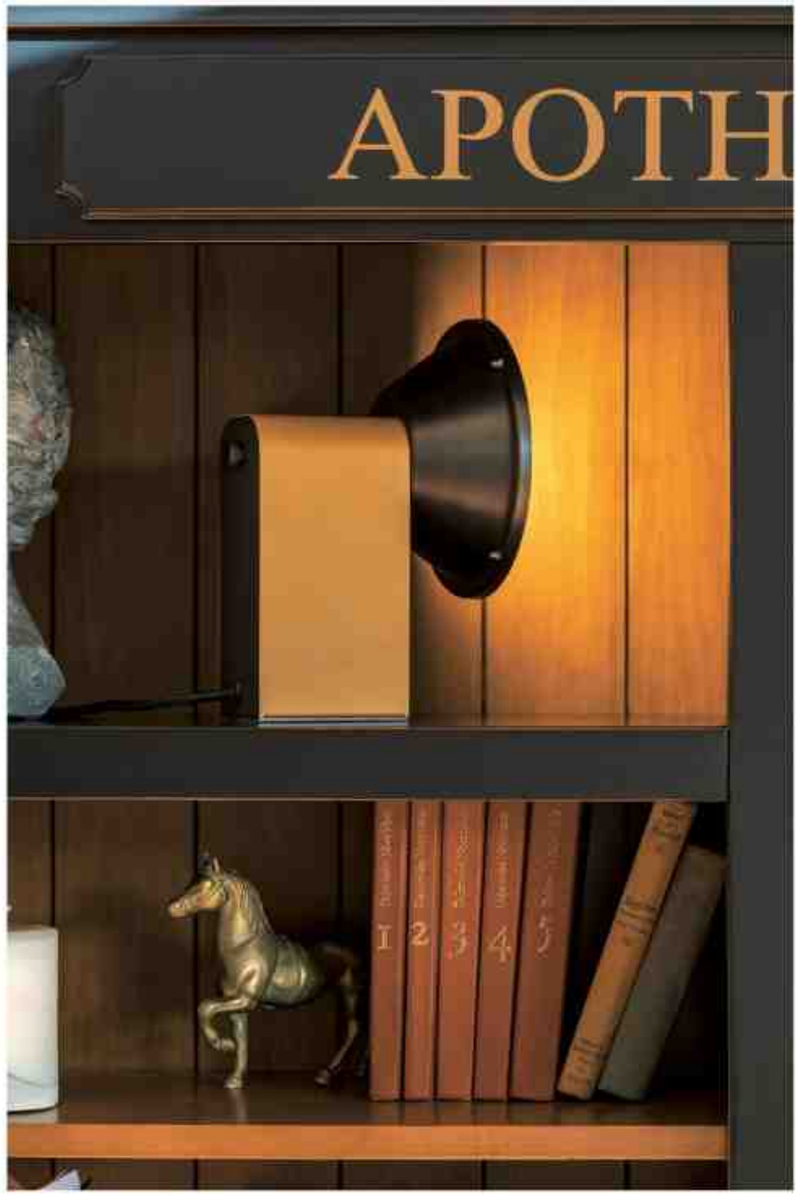

WONDER

Inspirée des lampes de poche de notre enfance, *Wonder* se décline en appliques et en lampes dans un format XL. Un brin de nostalgie dans cette collection aux nombreuses variantes grâce à une gamme de couleurs originales, mariées à nos finitions métalliques.

Inspired by our childhood's flashlights, *Wonder* offers a variety of wall lights and XL lamps. An ounce of nostalgia in this wide-ranging collection with several original colors available, combined with metal finishing.

Finitions
Finishes ①

Détails page 239

Laiton satiné SB Satin brass	Graphite satiné SG Satin graphite	Nickel satiné SN Satin nickel	Cuivre satiné SC Satin copper
Laiton poli PB Polished brass	Graphite poli PG Polished graphite	Nickel poli PN Polished nickel	Cuivre poli PC Polished copper

Finitions
Finishes ②

Détails page 239

Bleu foncé DB Dark Blue	Bleu clair LB Light Blue	Goyave GU Guava	Bordeaux DR Dark Red
Mangue MA Mango	Vert vintage VG Vintage Green		
Laiton satiné SB Satin brass	Graphite satiné SG Satin graphite	Nickel satiné SN Satin nickel	Cuivre satiné SC Satin copper

Matériaux
Material

Tous – All
Laiton massif et acier peint
Solid Brass and painted steel

Diffuseur PMMA texturé
Textured PMMA diffuser

Lampe de Table – Table Lamp
Câble textile noir
Black textile cable

Source
Lamping

Appliques – Wall lights

Applique – Wall light XS

LED intégrée	430 lm	2700°K	4W	230V direct	Variable (phase cut)
Integrated LED	430 lm	2700°K	4W	230V direct	Dimmable (phase cut)

Applique – Wall light XL

LED intégrée	430 lm	2700°K	4W	230V direct	Variable (phase cut)
Integrated LED	430 lm	2700°K	4W	230V direct	Dimmable (phase cut)

Lampe de table – Table lamp

LED intégrée	1060 lm	2700°K	9W	Alim. intégrée 110-220V	Variable
Integrated LED	1060 lm	2700°K	9W	Power supply 110-220V	Dimmable

Designer

Émilie Cathelineau

Bouton de variation au dos de la lampe.
Dimming button at the back of the lamp.

Lampe de table – Table lamp

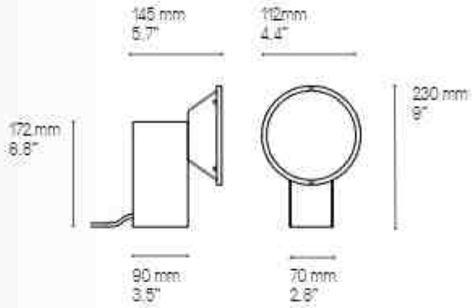

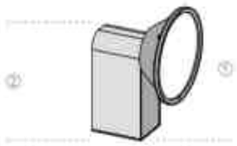

Lampes de table – Table lamps

A Wonder PB/SG	E Wonder SG/SB
B Wonder PG/MA	F Wonder SN/LB
C Wonder PN/DR	G Wonder SG/VG
D Wonder SB/GU	H Wonder SB/DB

A

B

C

D

E

F

G

H

Applique XS V1 – Wall light XS V1

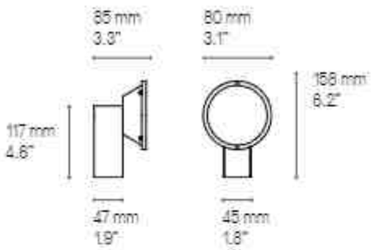

Applique XL V1 – Wall light XL V1

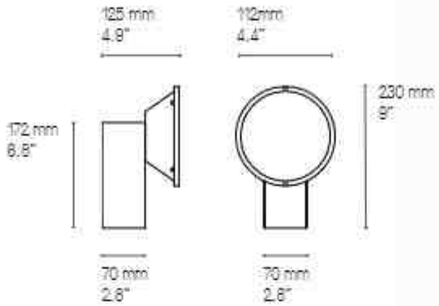

XL V1 SB/SG

XL V1 SN/LB

XL V1 SG/SB

XS V1 SB/DB

Les appliques *Wonder* ne sont pas réglables. V1 et V2 sont des modèles différents.
Wonder wall lights are not mobile. V1 and V2 are different fixed models.

Applique XS V2 – Wall light XS V2

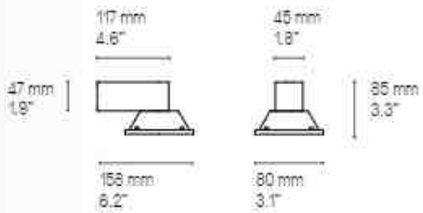

Applique XL V2 – Wall light XL V2

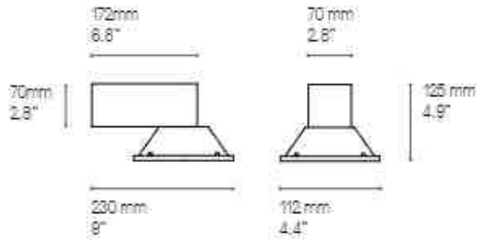

XL V2 SB/DR

XL V2 SB/GJ

XL V2 SB/VG

XL V2 SB/VG

Les appliques *Wonder* ne sont pas réglables. V1 et V2 sont des modèles différents.
Wonder wall lights are not mobile. V1 and V2 are different fixed models.

APPLIQUES SALLE DE BAIN
BATHROOM WALL LIGHTS

Élégance des formes, aux accents minimalistes et aux finitions soignées. Retrouvez l'esprit CVL dans une collection d'appliques esthétiques et fonctionnelles, spécifiquement conçues pour la salle de bain.

Elegant shapes, minimalist accents and immaculate finishes. Find the CVL spirit in a collection of aesthetic and functional wall lights, specifically designed for bathrooms.

IP BACKSTAGE

IP44

Finitions
Finishes

Détails page 239

Laiton satiné SB Satin brass	Graphite satiné SG Satin graphite	Nickel satiné SN Satin nickel	Cuivre satiné SC Satin copper
Laiton poli PB Polished brass	Graphite poli PG Polished graphite	Nickel poli PN Polished nickel	Cuivre poli PC Polished copper

Matériaux
Material

Laiton massif
Solid Brass

Verre triplex opale soufflé bouche
Opal triplex mouth-blown glass

Source
Lamping

IP Backstage 4					
LED intégrée	520 lm	3000°K	5W	Alimentation 24V intégrée	Non variable en standard
Integrated LED	520 lm	3000°K	5W	Int. power supply 24V incl.	Standard version not dim.
IP Backstage 6					
LED intégrée	780 lm	3000°K	7W	Alimentation 24V intégrée	Non variable en standard
Integrated LED	780 lm	3000°K	7W	Int. power supply 24V incl.	Standard version not dim.
IP Backstage 8					
LED intégrée	1040 lm	3000°K	9W	Alimentation 24V intégrée	Non variable en standard
Integrated LED	1040 lm	3000°K	9W	Int. power supply 24V incl.	Standard version not dim.
IP Backstage Corner 4					
LED intégrée	520 lm	3000°K	5W	Alimentation 24V intégrée	Non variable en standard
Integrated LED	520 lm	3000°K	5W	Int. power supply 24V incl.	Standard version not dim.
IP Backstage Corner 6					
LED intégrée	780 lm	3000°K	7W	Alimentation 24V intégrée	Non variable en standard
Integrated LED	780 lm	3000°K	7W	Int. power supply 24V incl.	Standard version not dim.
IP Backstage Corner 8					
LED intégrée	1040 lm	3000°K	9W	Alimentation 24V intégrée	Non variable en standard
Integrated LED	1040 lm	3000°K	9W	Int. power supply 24V incl.	Standard version not dim.

Norme
Standard

IP44 Classe II
IP44 Class II

Designer

Émilie Cathelineau

IP Backstage Linear L8

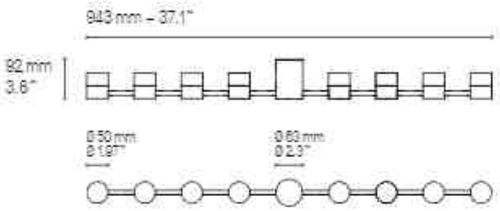

IP Backstage Corner C8

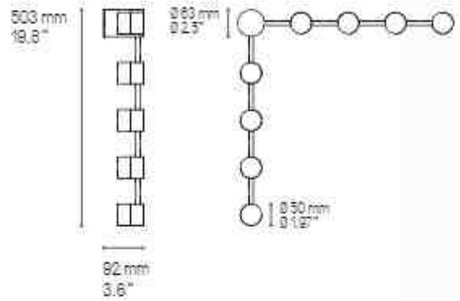

IP Backstage Linear L6

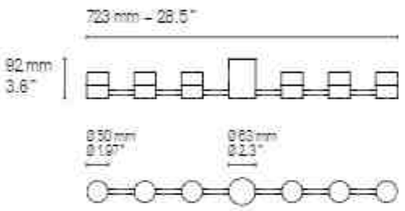

IP Backstage Corner C6

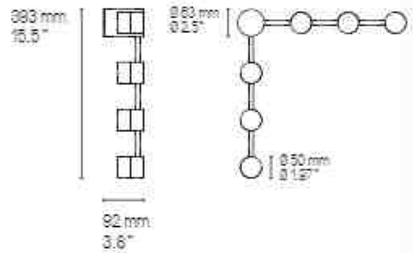

IP Backstage Linear L4

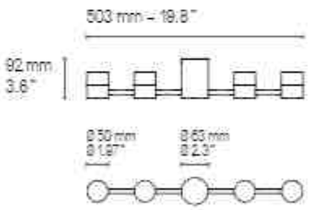

IP Backstage Corner C4

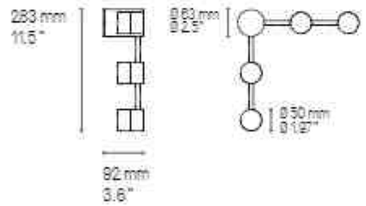

US Version
fitted plate to cover outlet power box

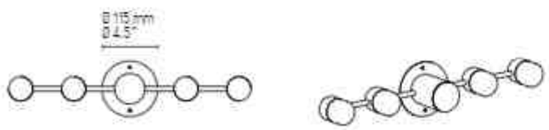

IP Backstage Corner C8 SG

IP Backstage Linear L6 PN

IP Backstage Linear L4 SB

IP Backstage Linear L6 SG

IP Backstage Corner C8 PB

IP CALÉ(E)

IP44

Finitions ①+② **Finishes**	Laiton satiné SB Satin brass	Graphite satiné SG Satin graphite	Nickel satiné SN Satin nickel	Cuivre satiné SC Satin copper
Détails page 239	Laiton poli PB Polished brass	Graphite poli PG Polished graphite	Nickel poli PN Polished nickel	Cuivre poli PC Polished copper

Matériaux
Material
Laiton massif
Solid Brass
Diffuseur polycarbonate satiné
Satin Polycarbonate diffuser

Source
Lamping
LED intégrée 880 lm 3000°K 10W
Integrated LED 880 lm 3000°K 10W
Alimentation 24V intégrée
Int. power supply 24 V incl.
Variable (phase cut)
Dimmable (phase cut)

Norme
Standard
IP44 Classe II
IP44 Class II

Designer
POOL

VH

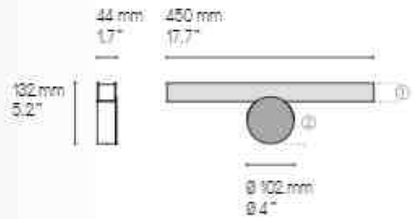

VV

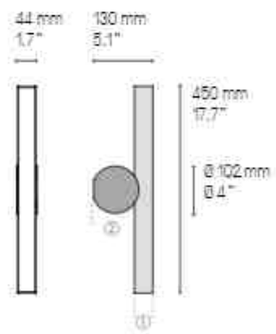

VF

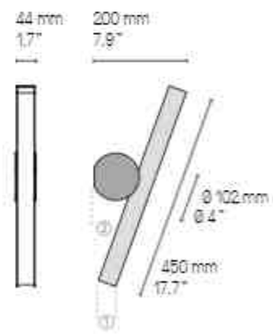

Les appliques Calé(e)s ne sont pas réglables. Ce sont 3 modèles différents.
Calé(e) wall lights are not mobile. These are 3 different fixed models.

IP CORNET

IP24

Finitions **Finishes** *Details page 239*	Laiton satiné SB Satin brass	Graphite satiné SG Satin graphite	Nickel satiné SN Satin nickel	Cuivre satiné SC Satin copper
	Laiton poli PB Polished brass	Graphite poli PG Polished graphite	Nickel poli PN Polished nickel	Cuivre poli PC Polished copper
Matériaux **Material**	Laiton massif Solid Brass	Verre triplex opale soufflé bouche Opal triplex mouth-blown glass		
Source **Lamping**	G9 LED 5W max. non fournie G9 LED 5W max. not included	Variable* Dimmable*		
Norme **Standard**	IP24 IP24	Classe II Class II		
Designer	POOL			

* Les luminaires variables nécessitent l'utilisation d'ampoules compatibles avec la variation.
All dimmable light fixtures require the use of compatible bulbs.

IP Cornet **Appliques – Wall mounted lights**

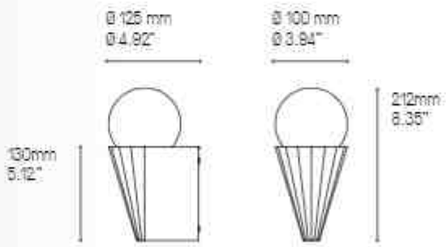

IP Cornet PN

IP GAMMA

IP44

Finitions **Finishes** *Details page 239*	Laiton satiné SB Satin brass	Graphite satiné SG Satin graphite	Nickel satiné SN Satin nickel	Cuivre satiné SC Satin copper
	Laiton poli PB Polished brass	Graphite poli PG Polished graphite	Nickel poli PN Polished nickel	Cuivre poli PC Polished copper
Matériaux **Material**	Laiton massif Solid Brass	Diffuseur polycarbonate blanc White Polycarbonate diffuser		
Source **Lamping**	LED intégrée 500 lm 3000°K 8W Integrated LED 500 lm 3000°K 8W	Alimentation 24V intégrée Int. power supply 24V incl.	Non variable en standard Standard version not dim.	
Norme **Standard**	IP44 Classe II IP44 Class II			
Designer	Sylvain Willenz			

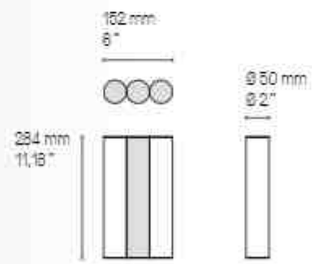

IP Gamma SB IP Gamma SG IP Gamma SN IP Gamma SC

IP JANED

IP44

Finitions **Finishes** ①+②	Laiton satiné SB Satin brass	Graphite satiné SG Satin graphite	Nickel satiné SN Satin nickel	Cuivre satiné SC Satin copper
Details page 239	Laiton poli PB Polished brass	Graphite poli PG Polished graphite	Nickel poli PN Polished nickel	Cuivre poli PC Polished copper
Matériaux **Material**	Laiton massif Solid Brass	Verre triplex opale Opal triplex glass		
Source **Lamping**	G9 LED 5W max. non fournie G9 LED 5W max. not included	Variable* Dimmable*		
Norme **Standard**	IP44 IP44	Classe II Class II		
Designer	Émilie Cathelineau			

* Les luminaires variables nécessitent l'utilisation d'ampoules compatibles avec la variation.
All dimmable light fixtures require the use of compatible bulbs.

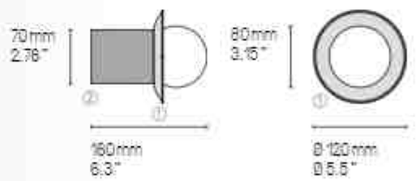

IP Janed 160 SG

IP Janed 160 SN

IP LINK

IP44

Finitions
Finishes

Détails page 239

Laiton satiné SB Satin brass	Graphite satiné SG Satin graphite	Nickel satiné SN Satin nickel	Cuivre satiné SC Satin copper
Laiton poli PB Polished brass	Graphite poli PG Polished graphite	Nickel poli PN Polished nickel	Cuivre poli PC Polished copper

Matériaux
Material

Laiton massif Solid Brass	Diffuseur polycarbonate satiné Satin Polycarbonate diffuser	Ruban Led sans points visibles Led strip without visible dots

Source
Lamping

IP Link 410 *(410 mm - 16.1")*					
LED intégrée	160 lm	3000°K	2W	Alimentation 24 V intégrée	Non variable en standard
Integrated LED	160 lm	3000°K	2W	Int. power supply 24 V incl.	Standard version not dim.
IP Link 560 *(560 mm - 22.0")*					
LED intégrée	330 lm	3000°K	4W	Alimentation 24 V intégrée	Non variable en standard
Integrated LED	330 lm	3000°K	4W	Int. power supply 24 V incl.	Standard version not dim.
IP Link double 610 *(610 mm - 24.1")*					
LED intégrée	320 lm	3000°K	4W	Alimentation 24 V intégrée	Non variable en standard
Integrated LED	320 lm	3000°K	4W	Int. power supply 24 V incl.	Standard version not dim.
IP Link double 960 *(960 mm - 37.8")*					
LED intégrée	660 lm	3000°K	7W	Alimentation 24 V intégrée	Non variable en standard
Integrated LED	660 lm	3000°K	7W	Int. power supply 24 V incl.	Standard version not dim.
IP Link double 1300 *(1300 mm - 51.2")*					
LED intégrée	880 lm	3000°K	10W	Alimentation 24 V intégrée	Non variable en standard
Integrated LED	880 lm	3000°K	10W	Int. power supply 24 V incl.	Standard version not dim.

Norme
Standard

IP44	Classe II
IP44	Class II

Designer

Émilie Cathelineau

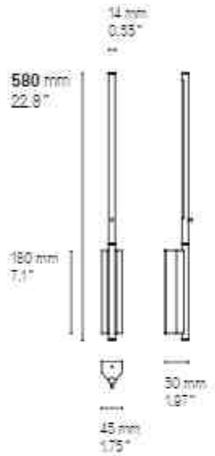

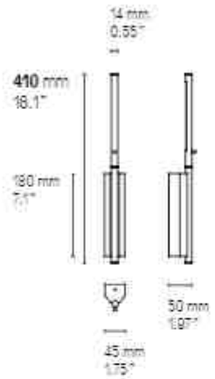

Longueurs sur mesure possibles
Custom dimensions available upon request

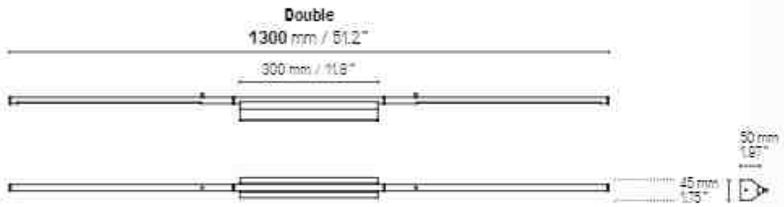

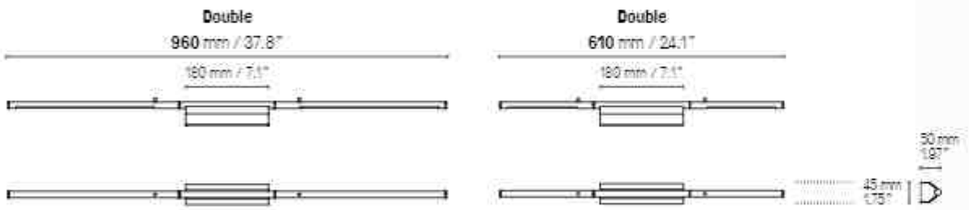

IP Link Double 960 PG

IP Link 410 SB

IP METROP

IP44

Finitions **Finishes** ①+②	Laiton satiné SB Satin brass	Graphite satiné SG Satin graphite	Nickel satiné SN Satin nickel	Cuivre satiné SC Satin copper
Détails page 239	Laiton poli PB Polished brass	Graphite poli PG Polished graphite	Nickel poli PN Polished nickel	Cuivre poli PC Polished copper

Matériaux **Material**	Laiton massif Solid Brass	Diffuseur polycarbonate satiné Satin Polycarbonate diffuser	Ruban Led sans points visibles Led strip without visible dots

Source **Lamping**	IP Metrop 325 LED intégrée Integrated LED	330 lm 330 lm	3000°K 3000°K	4W 4W	Alimentation 24V intégrée Int. power supply 24V incl.	Non variable en standard Standard version not dim.
	IP Metrop 525 LED intégrée Integrated LED	550 lm 550 lm	3000°K 3000°K	7W 7W	Alimentation 24V intégrée Int. power supply 24V incl.	Non variable en standard Standard version not dim.
	IP Metrop 780 LED intégrée Integrated LED	825 lm 825 lm	3000°K 3000°K	9W 9W	Alimentation 24V intégrée Int. power supply 24V incl.	Non variable en standard Standard version not dim.

Norme **Standard**	IP44 IP44	Classe II Class II

Designer	Émilie Cathelineau

IP Metrop SG/PG

IP Metrop SB/SG

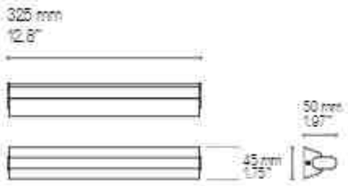

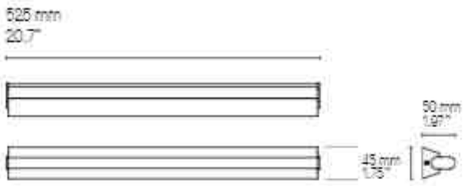

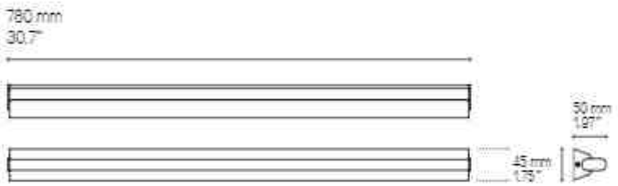

Longueurs sur mesure possibles
Custom dimensions available upon request

IP Metrop 325 PB

IP Metrop 325 SG

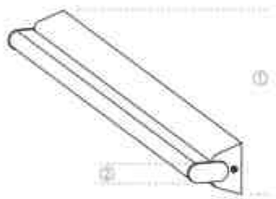

IP Metrop 325 SN/SG

IP Metrop 325 PN

IP Metrop 325 PC

US Version
fitted plate to cover outlet power box

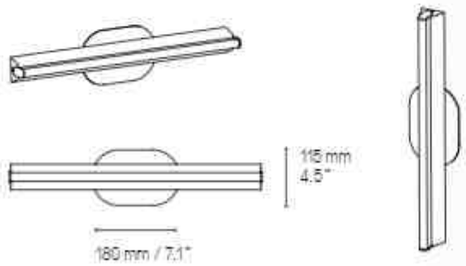

IP Metrop SB/SG

IP SIGNAL

IP44

Finitions
Finishes

Details page 239

Laiton satiné SB Satin brass	Graphite satiné SG Satin graphite	Nickel satiné SN Satin nickel	Cuivre satiné SC Satin copper
Laiton poli PB Polished brass	Graphite poli PG Polished graphite	Nickel poli PN Polished nickel	Cuivre poli PC Polished copper

Matériaux
Material

Laiton massif
Solid Brass

Diffuseur polycarbonate satiné
Satin Polycarbonate diffuser

Source
Lamping

IP Signal 375 *(375 mm - 14.8")*					
LED intégrée	280 lm	3000°K	5W	Alimentation 24 V intégrée	Variable (phase cut)
Integrated LED	280 lm	3000°K	5W	Int. power supply 24 V included	Dimmable (phase cut)
IP Signal 475 *(475 mm - 18.7")*					
LED intégrée	480 lm	3000°K	7W	Alimentation 24 V intégrée	Variable (phase cut)
Integrated LED	480 lm	3000°K	7W	Int. power supply 24 V included	Dimmable (phase cut)
IP Signal 575 *(575 mm - 22.6")*					
LED intégrée	670 lm	3000°K	9W	Alimentation 24 V intégrée	Variable (phase cut)
Integrated LED	670 lm	3000°K	9W	Int. power supply 24 V included	Dimmable (phase cut)
IP Signal double 580 *(580 mm - 22.8")*					
LED intégrée	570 lm	3000°K	7W	Alimentation 24 V intégrée	Variable (phase cut)
Integrated LED	570 lm	3000°K	7W	Int. power supply 24 V included	Dimmable (phase cut)
IP Signal double 780 *(780 mm - 30.7")*					
LED intégrée	960 lm	3000°K	13W	Alimentation 24 V intégrée	Variable (phase cut)
Integrated LED	960 lm	3000°K	13W	Int. power supply 24 V included	Dimmable (phase cut)
IP Signal double 980 *(980 mm - 38.6")*					
LED intégrée	1340 lm	3000°K	17W	Alimentation 24 V intégrée	Variable (phase cut)
Integrated LED	1340 lm	3000°K	17W	Int. power supply 24 V included	Dimmable (phase cut)

Norme
Standard

IP44 Classe II
IP44 Class II

Designer

Pauline Deltour

IP Signal double 980

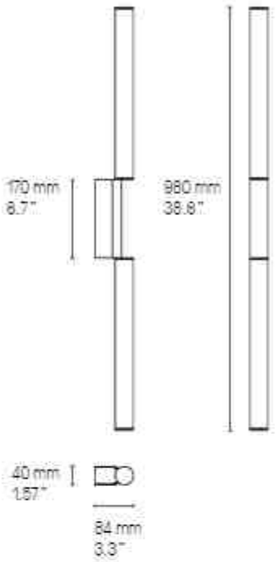

IP Signal double 780

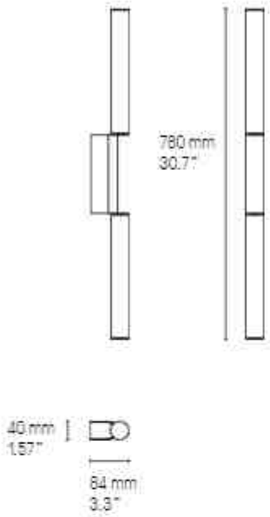

IP Signal double 580

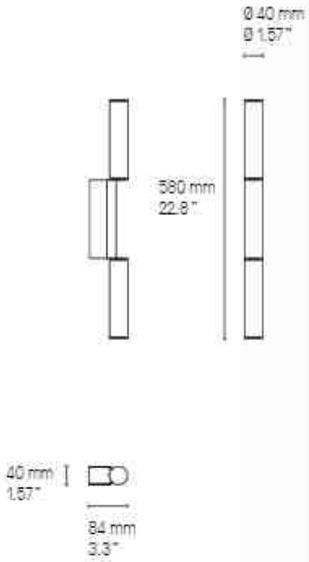

IP Signal simple 575

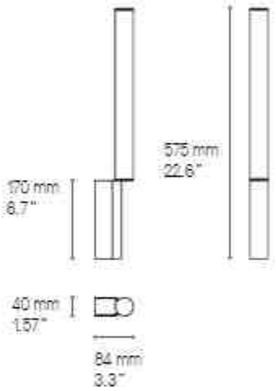

IP Signal simple 475

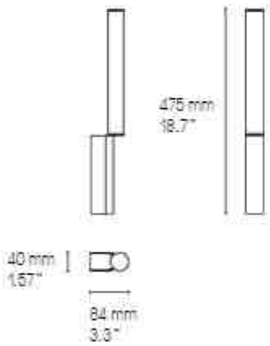

IP Signal simple 375

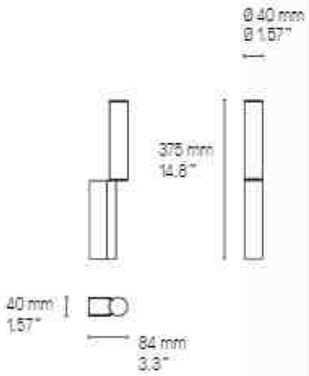

Signal peut être installée horizontalement ou verticalement.
Signal can be placed both horizontally or vertically on the wall.

IP Signal Double 980 SN

IP Signal Simple 475 PN

IP Signal Simple 475 PB

IP STORM

IP44

Finitions **Finishes** *Détails page 239*	Laiton satiné SB Satin brass	Graphite satiné SG Satin graphite	Nickel satiné SN Satin nickel	Cuivre satiné SC Satin copper
	Laiton poli PB Polished brass	Graphite poli PG Polished graphite	Nickel poli PN Polished nickel	Cuivre poli PC Polished copper

Matériaux **Material**	Laiton massif Solid Brass	Diffuseur polycarbonate blanc White Polycarbonate diffuser

Source **Lamping**	LED intégrée Integrated LED	440 lm 440 lm	3000°K 3000°K	5W 5W	Alimentation 24V intégrée Int. power supply 24V incl.	Non variable en standard Standard version not dim.

Norme **Standard**	IP44 IP44	Classe II Class II

Designer	Émilie Cathelineau

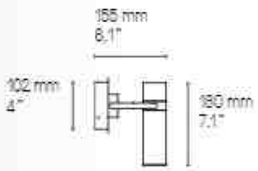

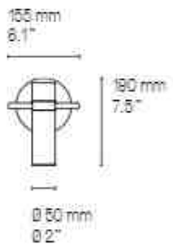

IP Storm SB

NUANCIER – FINISH OPTIONS

LAITON – BRASS

① Laiton satiné
SB Satin brass

② Graphite satiné
SG Satin graphite

③ Nickel satiné
SN Satin nickel

④ Cuivre satiné
SC Satin copper

⑨ Bronze, sur demande
BZ Bronze, upon request

⑤ Laiton poli
PB Polished brass

⑥ Graphite poli
PG Polished graphite

⑦ Nickel poli
PN Polished nickel

⑧ Cuivre poli
PC Polished copper

ABAT-JOURS – LAMPSHADES

Drop Paper® 100

Drop Paper® 101

Chinette blanche
White chinette

Chinette noire
Black chinette

CÂBLES – CABLES

Tissu noir
Black textile

Tissu or
Gold textile

VERRERIE – GLASS

Opale
Opal

Opale et écaille
Opal and patterned

Claire et écaille
Clear and patterned

AUTRES – OTHERS

Marbre
Marble

Noyer
Walnut

Charte graphique – Brand identity
POOL

Réalisation, suivi de fabrication
Layout, print process supervision
deuxpointdeux

Impression – Printing
DBS Print France

Images

Portraits
Atelier Grand Angle (E. Cathelineau), Stephanie Fusenich (P. Déltour), Yannick Labrousse (POOL),
droits réservés/all rights reserved (H. Langlais), Nicolas Delaroche (S. Willenz)

Atelier, détails et groupe – Workshop, details and staff
Yannick Labrousse (p.2-11, 14, 60-61, 132, 205, 209,211, 215, 225, 227, 234-237, 239)

Photos & 3D d'ambiances – Lifestyle photos & 3Ds
Garnier Studios; except :
3mile for Kelly Boukobza – villa Saint-Tropez (p.22)
Agathe Tissier for Agence Felicite & Studio Vertbois (p.46, 109, 139)
Alexander Volodin & Ivan Erofeev for Arch(e)type – Supplier GK Concept (p.133)
Andrea Grozzo for Xuhui Zhang, Andy Chu, Limeng Jiang & Fran Feng – Junzi Kitchen Bleecker Street (p.155)
AR visual (p.105, 206, 210, 212, 214, 216, 224, 232)
Ariane Hera for Lelièvre Paris (p.49)
Bureau Gimbert Comy architecture & design (p.51)
Bureau Slovo – Andrei Kabanov (p.156)
CSI Furniture (p.18, 32, 39, 44, 62, 64, 65, 66, 88, 96, 98, 119, 121, 140, 144, 146, 148, 179, 182-183, 186-187, 228)
Claire Illi for DH Liberty – Hampstead Manor (p.172)
Delphine Warin (p.219)
Francis Amland for Stéphanie Coutas architecte d'intérieur (p.27)
Frédéric Nanur Architecte d'intérieur (p.177)
Frenchie Cristogatin for agence Jean-Christophe Peyrieux; stylist: Céline Hasser (p.125)
Gneme architecture studio (p.58)
Igoss Interior and Architecture Design est. 2014 (p.155)
Klaas Verdru for Mayelle architecture d'intérieur (p.152, 160)
Laura Evrat Photographe (p.20-21, 25, 80, 109, 117, 120, 146-147, 159, 165, 189, 203)
Lestizia Bazzoni for Marie's Corner (p.31)
Match Architects (p.92)
Mathias Peltrie for agence Contrast Deco (p.40)
Maud Lorton for Marir Birling – Le Répertoire (p.134)
Mikołaj Walczewski for Bernatowicz Architektura – Beauty for You, Hair Clinic Krakow (p.122)
Morgane Legall pour Lelièvre Paris (p.48)
Philippe Chariot (p.100, 192)
Pro Design St-Petersburg (p.220, 223)
Raffles Europejski Warsaw (p.168)
Rainer Schär for Iris Degen – Hotel Märthof Basel (p.73, 99)
Stephen Julliard for Studio Lally & Berger – Hôtel Le Meurice à Paris (p.53)
Yannick Labrousse for Studio AC – Adeneuer (p.29)
Yannick Labrousse for POOL studio – project RDF01, Paris (p.47, 54, 59)
Mikołaj Walczewski for Bernatowicz Architektura Team – Zakopan Railway Station (p.126-127)

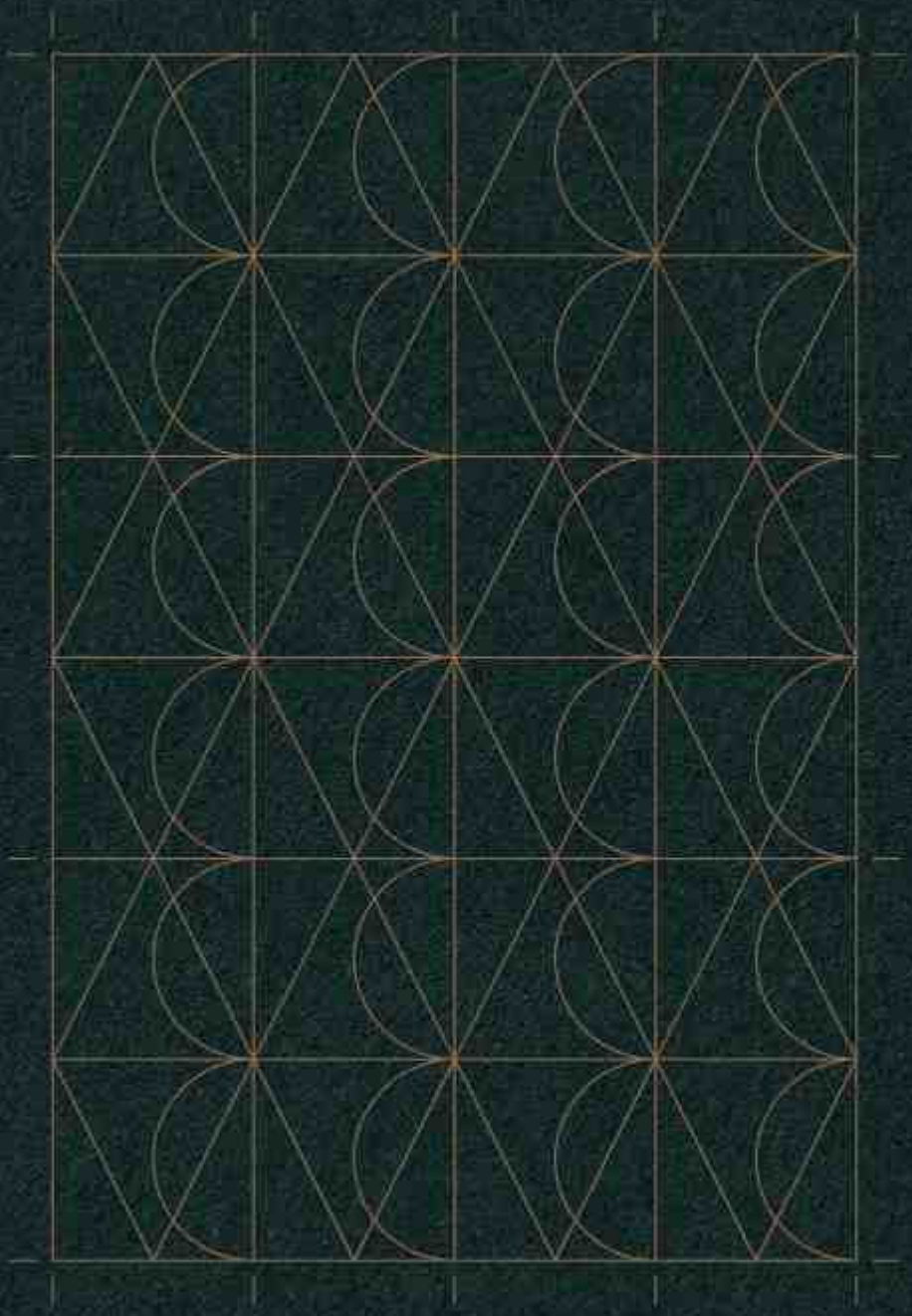

CVL LUMINAIRES

79 ROUTE DE LA CHEVALLERIE – 49770 LONGUENÉE-EN-ANJOU – FRANCE

TEL. : +33 (0) 2 41 32 87 54

EMAIL : CONTACT@CVL-LUMINAIRES.FR

WWW.CVL-LUMINAIRES.FR